Outil	Pièces sous-traitées			
Date	28/01/2022	Version	1	page n° **14** / 61
Feuille	**AF1**			

CC BY NC SA

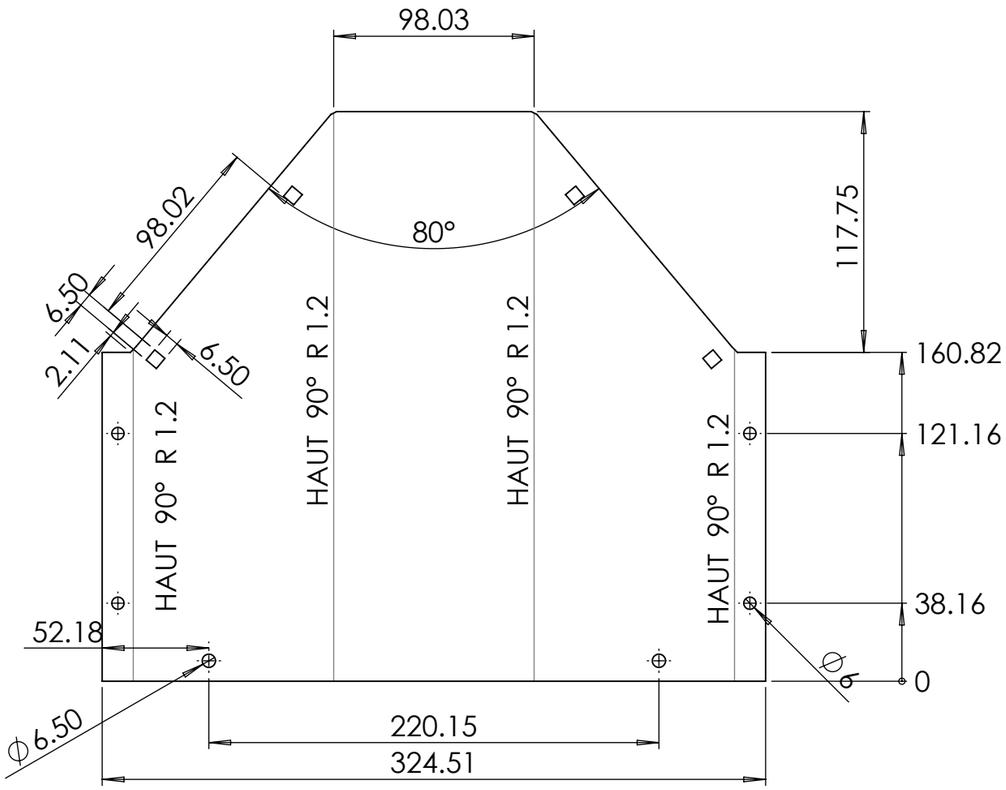

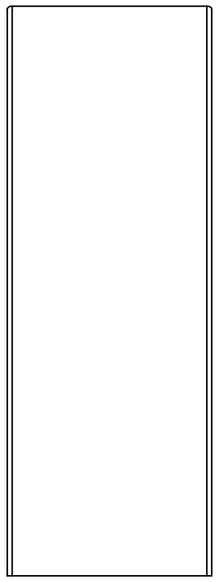

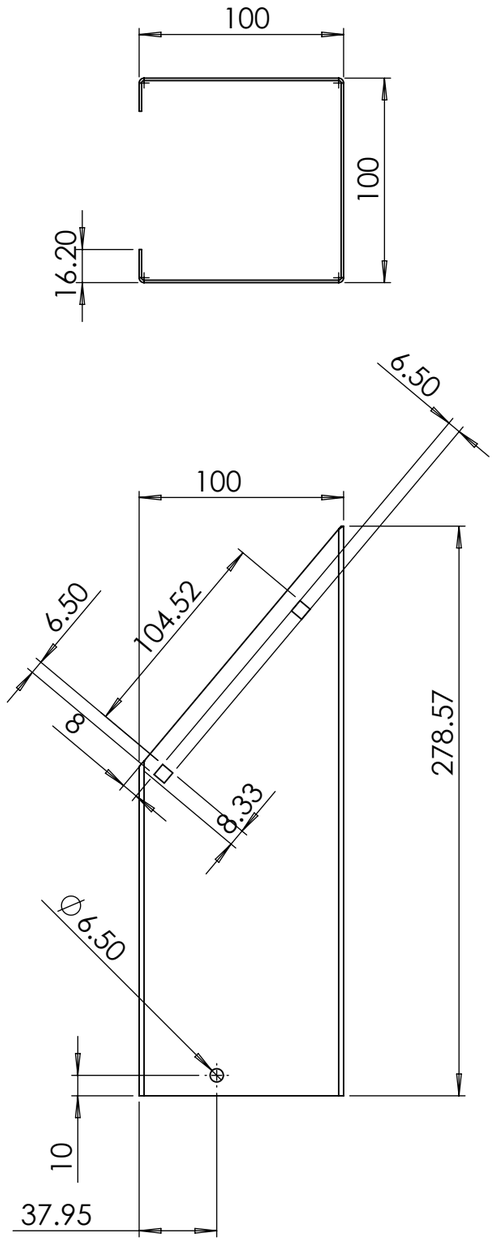

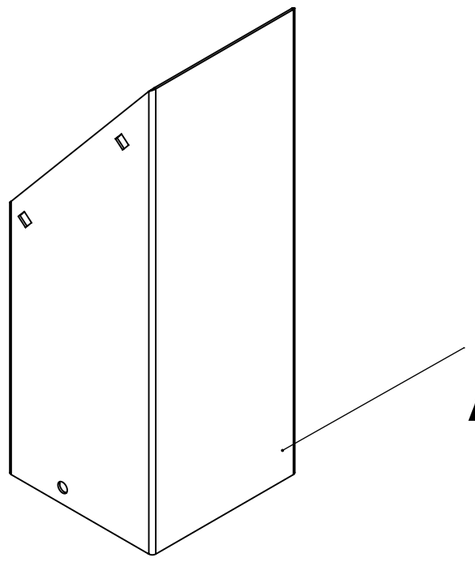

AF1
Acier inoxydable