BY NC SA

Avant de commencer

La présente version est le résultat des évolutions par l'usage, d'expérimentations paysannes quotidiennes, des ajustements pratiques issus des retours des participants aux nombreuses formations et journées de terrain collectives.

L'autoconstruction de votre outil à l'aide de ce tutoriel n'est que le début de votre aventure. Si cette machine est pertinente en l'état pour de nombreux contextes, vous allez devoir l'adapter, la régler, la modifier pour l'ajuster à votre projet agronomique, vos itinéraires techniques, vos conditions pédo-climatiques.
Vous allez donc faire vivre cette machine.

Félicitations, vous êtes en passe de devenir constructeur d'outils et machines agricoles homologué CE! Renseignez-vous sur vos responsabilités légales sur notre site: des outils paysans\techniques et réglementations.
(https://www.latelierpaysan.org/Techniques-et-reglementations)

Merci de nous faire parvenir vos retours, vos découvertes, vos réussites.
Vos expériences individuelles, vos tâtonnements de terrain viendront enrichir le pot commun paysan, sous même licence libre que les présents plans.

http://www.latelierpaysan.org/ **http://forum.latelierpaysan.org**

Outil	Porte-tout			
Date	28/03/2025	Version	3.3	page n° **2** / 28
Feuille	**Eclaté mécano-soudé**			

L'atelier paysan

CC BY NC SA

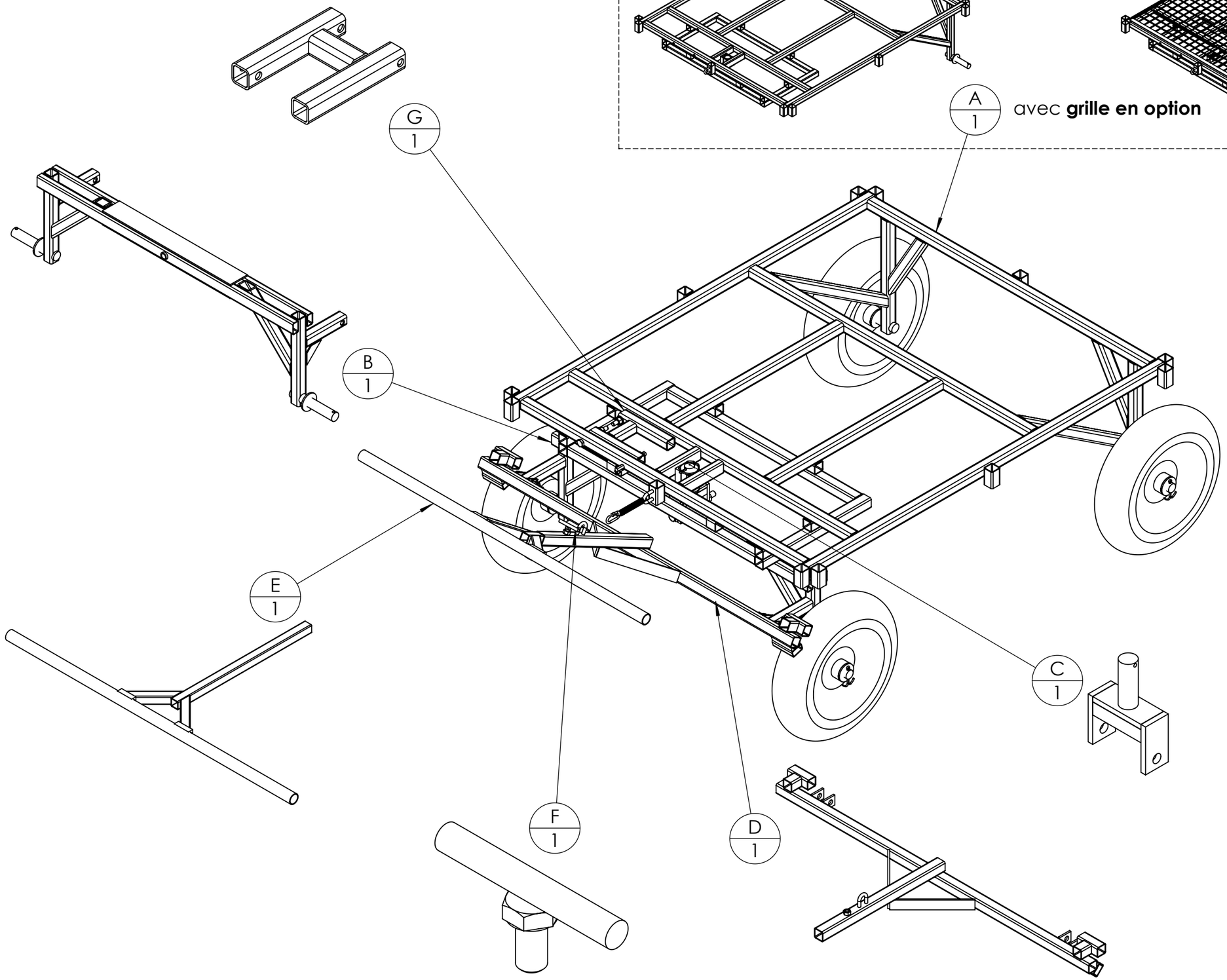

Ridelles en options :

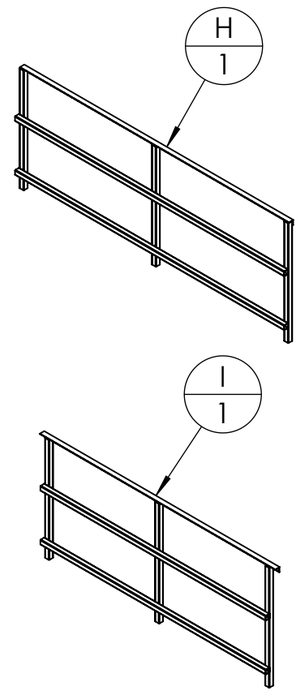

Outil	Porte-tout			
Date	28/03/2025	Version	3.3	page n° **3** / 28
Feuille	**Plan visserie**			

CC BY NC SA

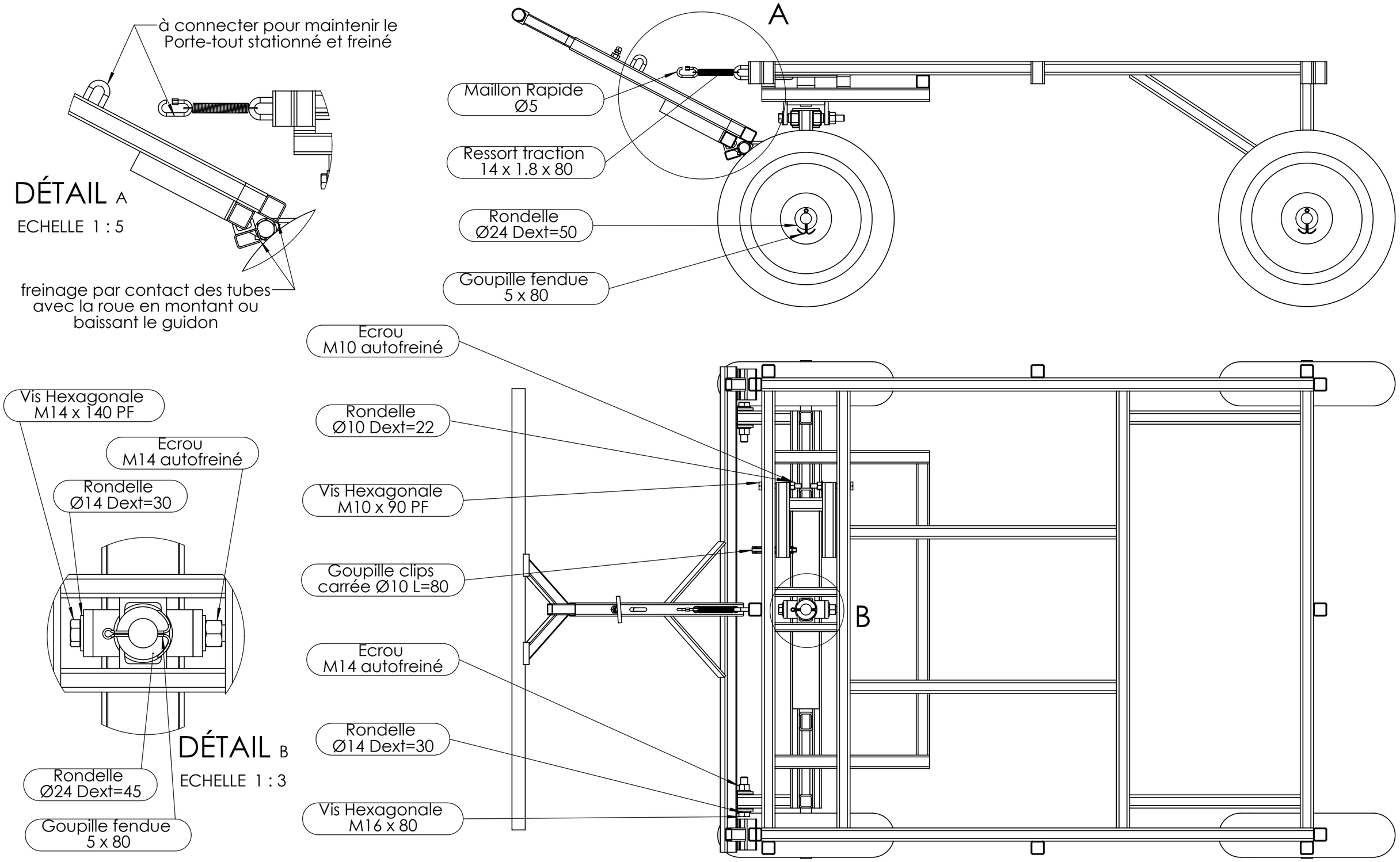

CC BY NC SA

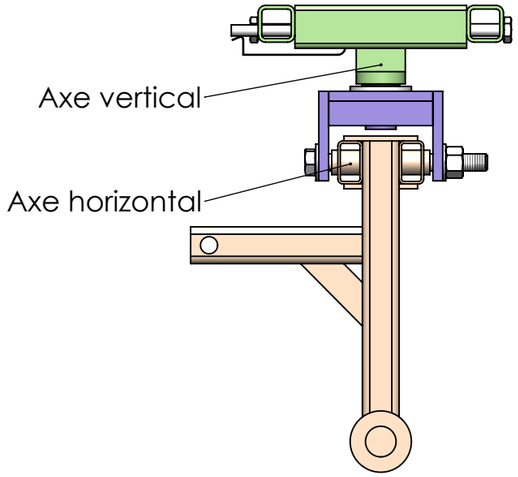

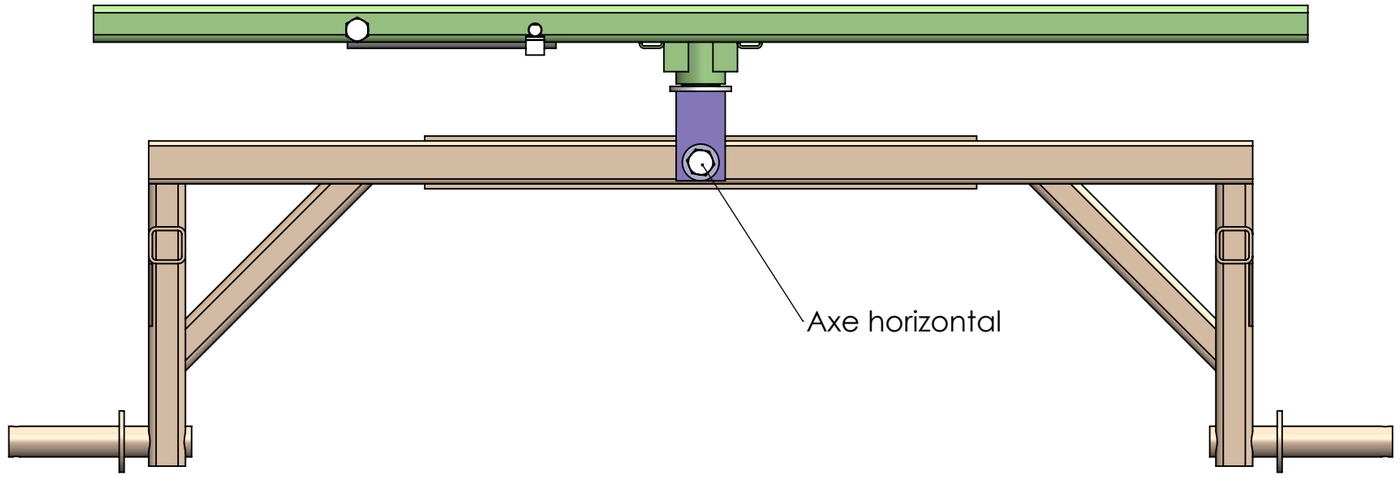

Rotation libre :

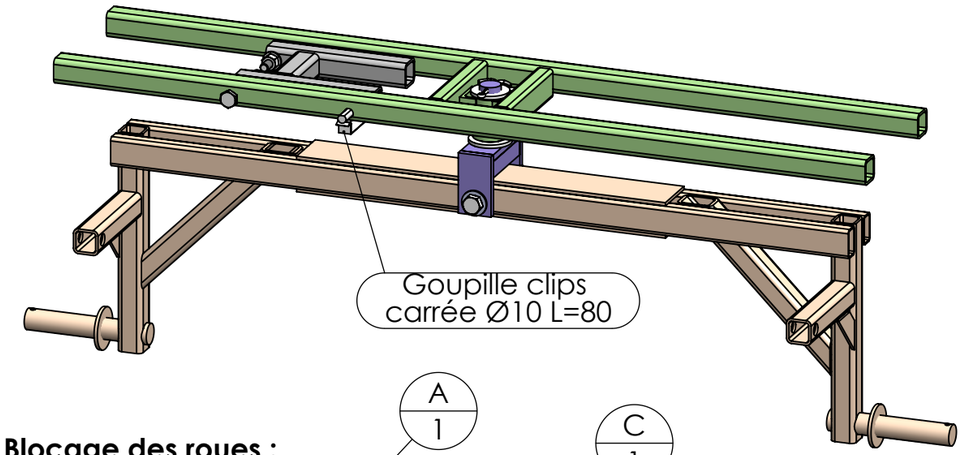

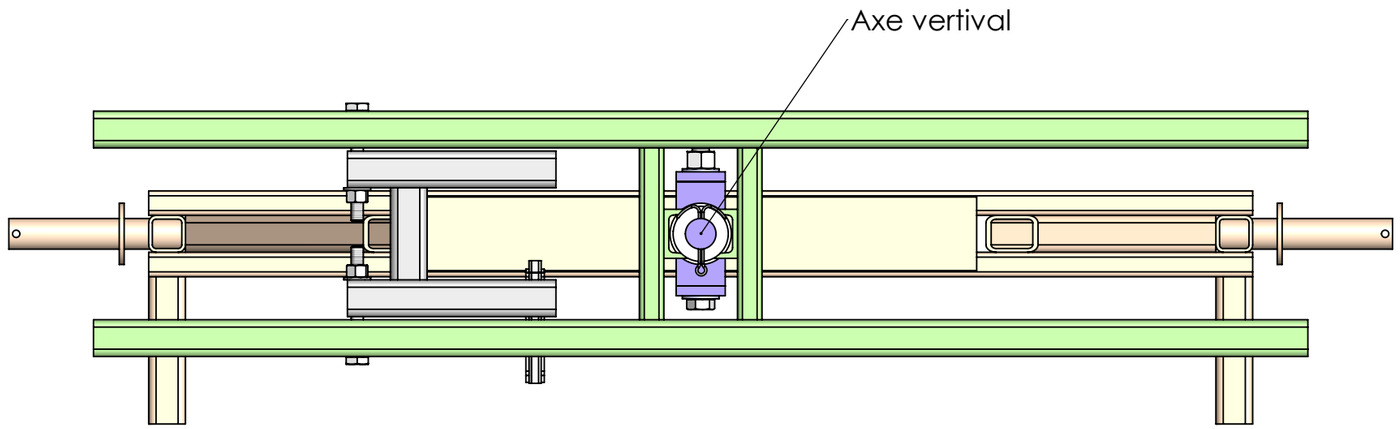

Blocage des roues :

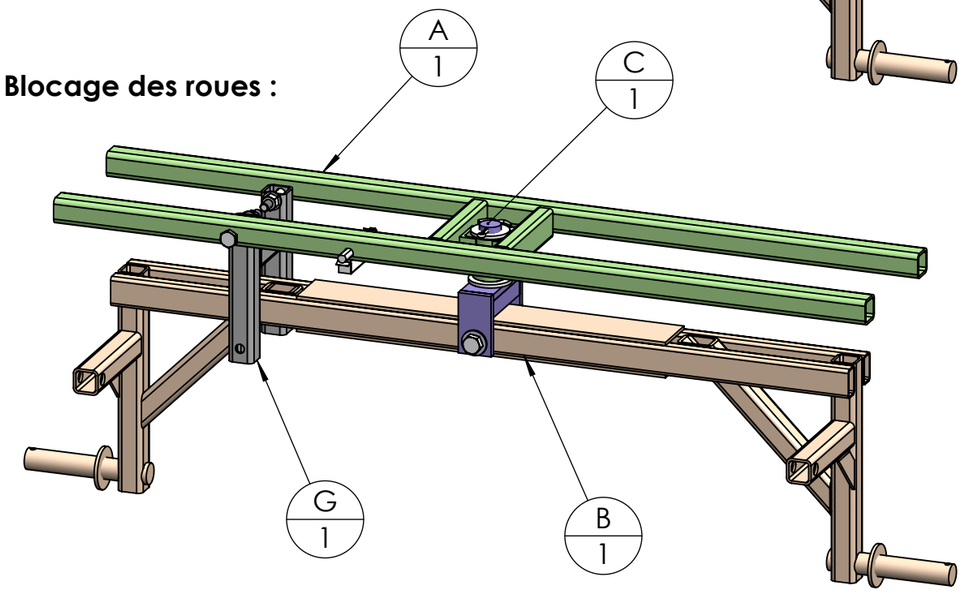

Outil	Porte-tout			
Date	28/03/2025	Version	3.3	page n° **5** / 28
Feuille	C			

L'atelier paysan

CC BY NC SA

repère	Désignation	ANGLE1	ANGLE2	p	Longueur	Masse	Epaisseur de tôlerie	Qté
C1	étiré rond Ø25	0°	0°	1x Ø5 ;	100	379		1
C2	Fer plat 40 x 8	0°	0°	1x Ø25 ;	85	182		1
C3	fer UAC 40 x 20 x 4	0°	0°	1x Ø25 ;	85	185		1
C4	Fer plat 40 x 8	0°	0°	1x Ø14 ;	73	173		2

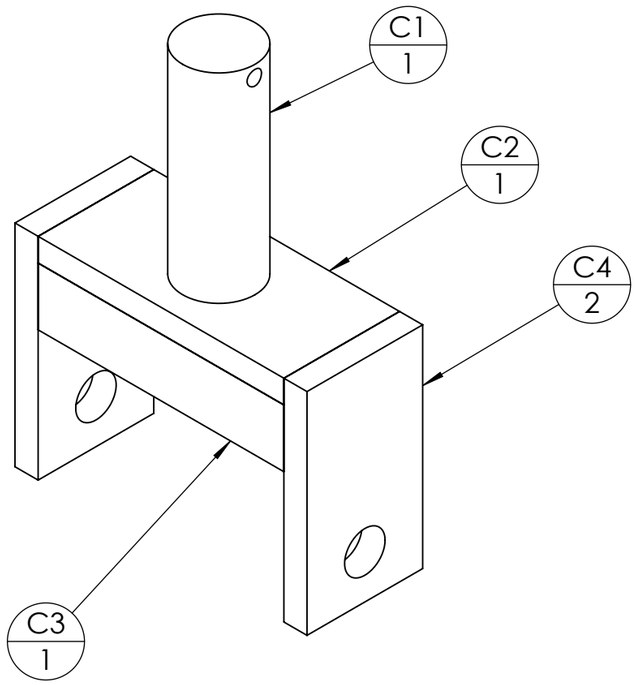

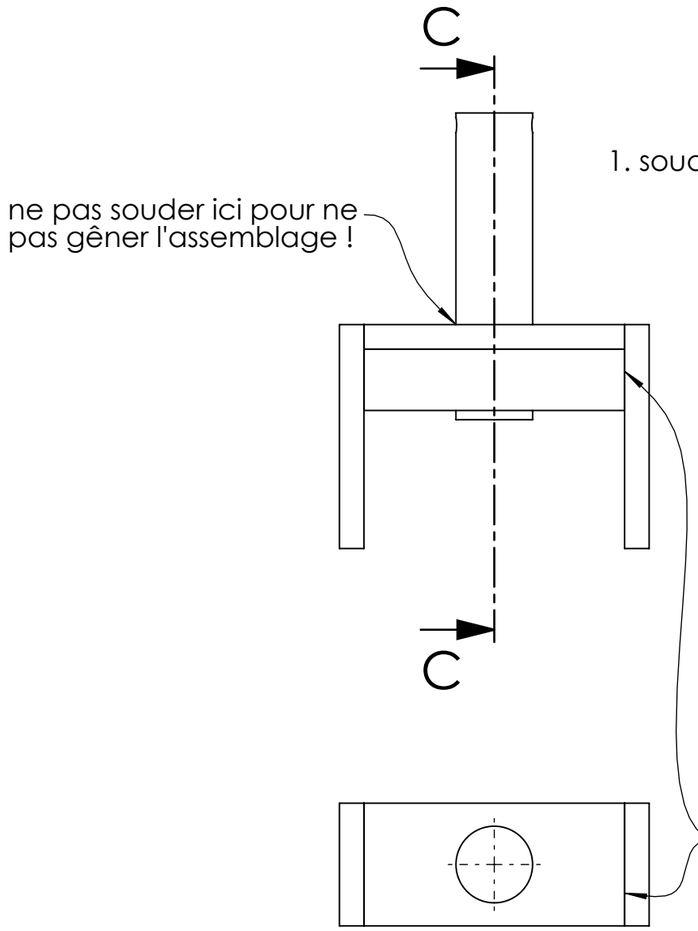

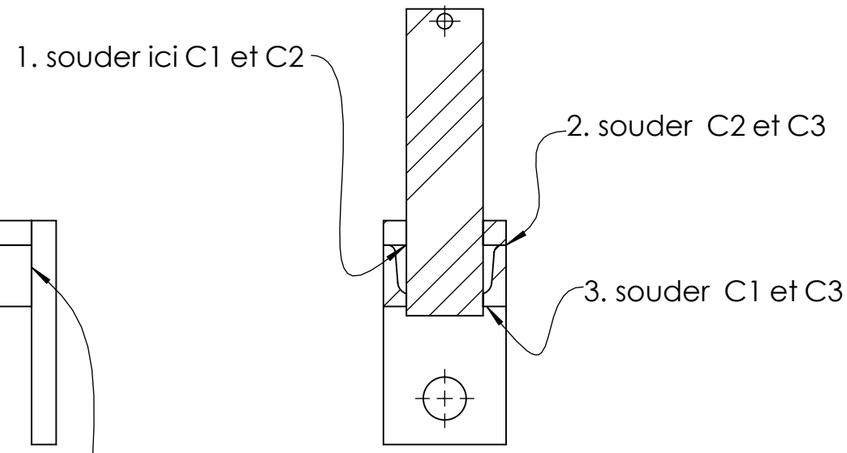

COUPE C-C

ECHELLE 1 : 2

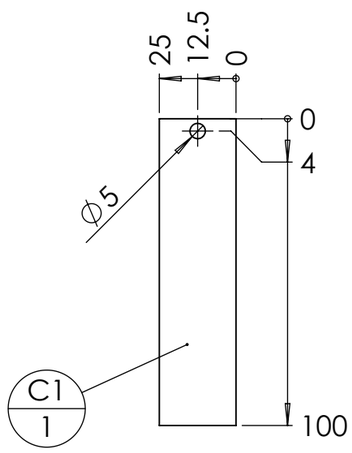

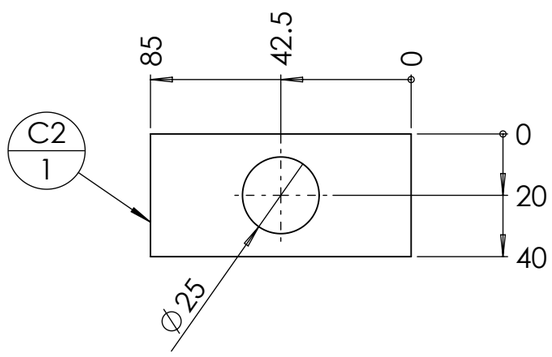

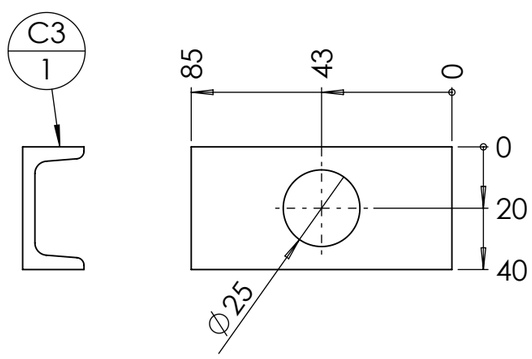

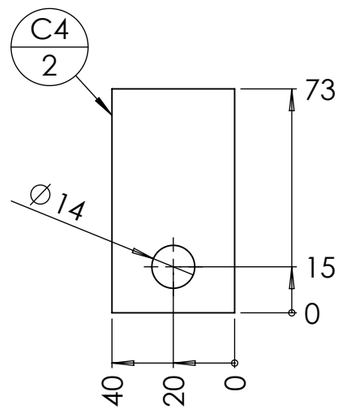

Outil	Porte-tout			
Date	28/03/2025	Version	3.3	page n° **6** / 28
Feuille	**E**			

L'atelier paysan

CC BY NC SA

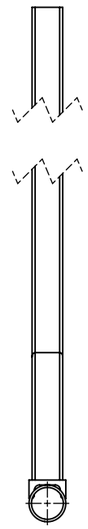

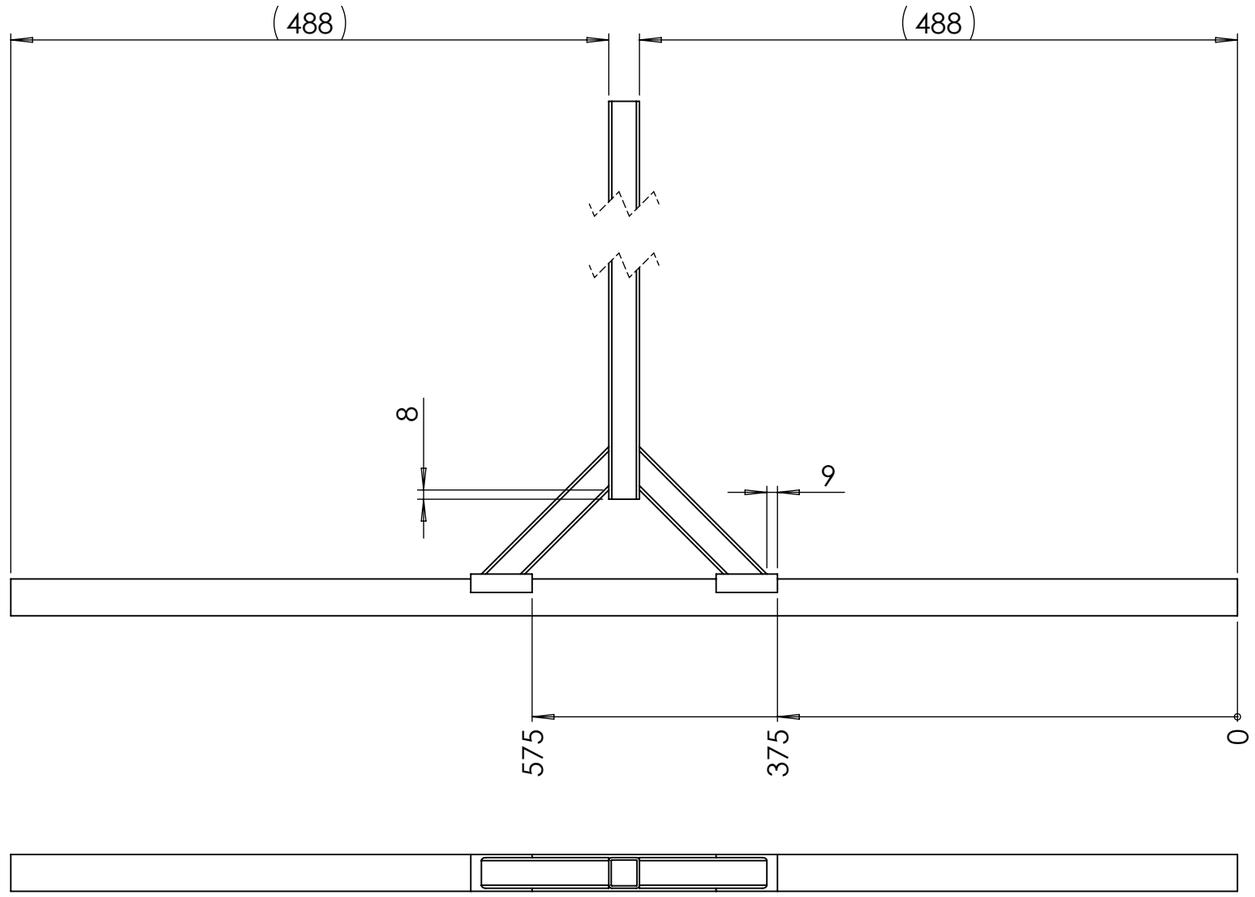

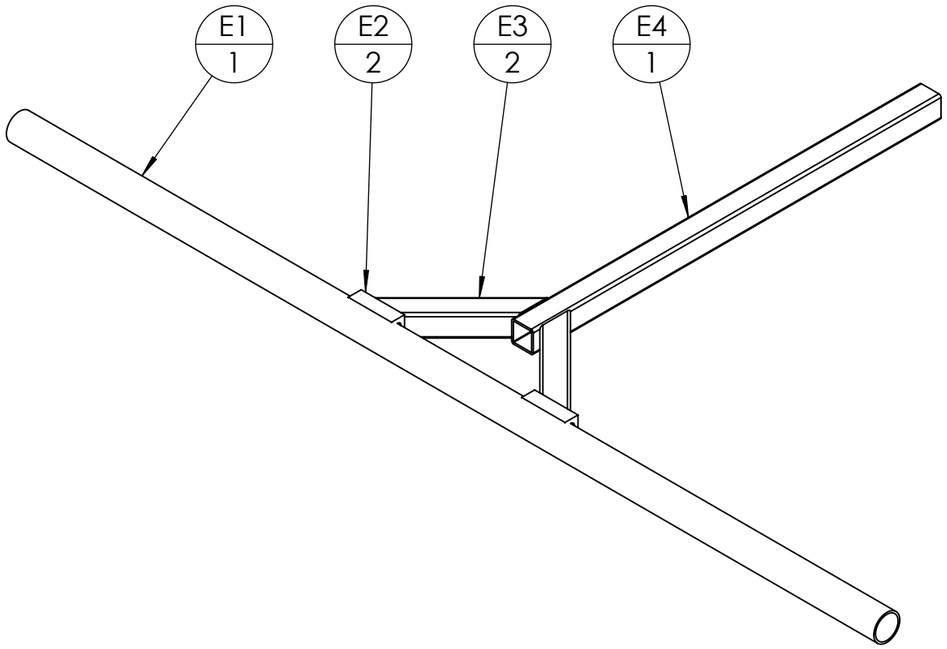

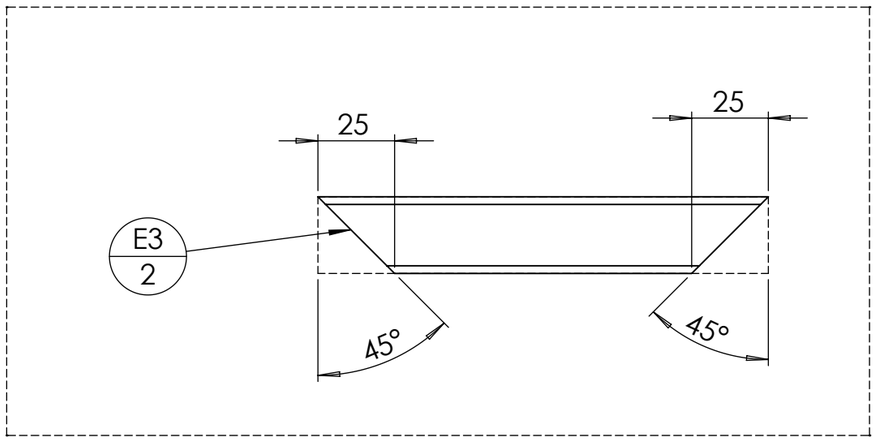

repère	Désignation	ANGLE1	ANGLE2	p	Longueur	Masse	Epaisseur de tôlerie	Qté
E1	tube rond 30 x 2	0°	0°		1000	1372		1
E2	fer UAC 30 x 15 x 4	0°	0°		50	86		2
E3	Tube carré 25 x 2	45°	45°		146.9	170		2
E4	Tube carré 25 x 2	0°	0°		470	656		1

Outil	Porte-tout			
Date	28/03/2025	Version	3.3	page n° **7** / 28
Feuille	**F, G**			

CC BY NC SA

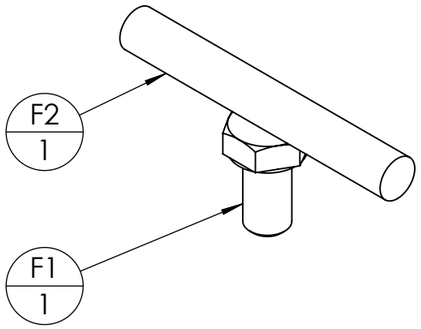

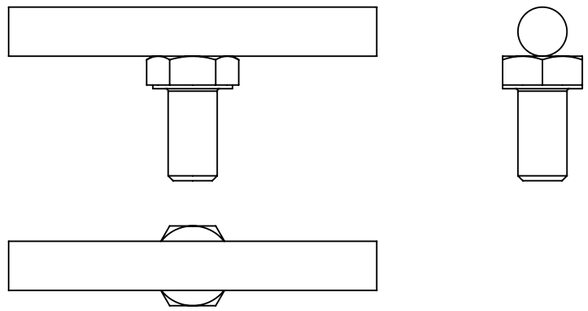

repère	Désignation	ANGLE1	ANGLE2	p	Longueur	Masse	Epaisseur de tôlerie	Qté
F1	Vis Hexagonale M8 x 15					12		1
F2	fer rond Ø8	0°	0°		60	24		1

repère	Désignation	ANGLE1	ANGLE2	p	Longueur	Masse	Epaisseur de tôlerie	Qté
G1	tube carré 30 x 3	0°	0°		75	176		1
G2	tube carré 30 x 3	0°	0°	4x Ø11 ;	170	390		1
G3	tube carré 30 x 3	0°	0°	2x Ø11 ;	170	394		1

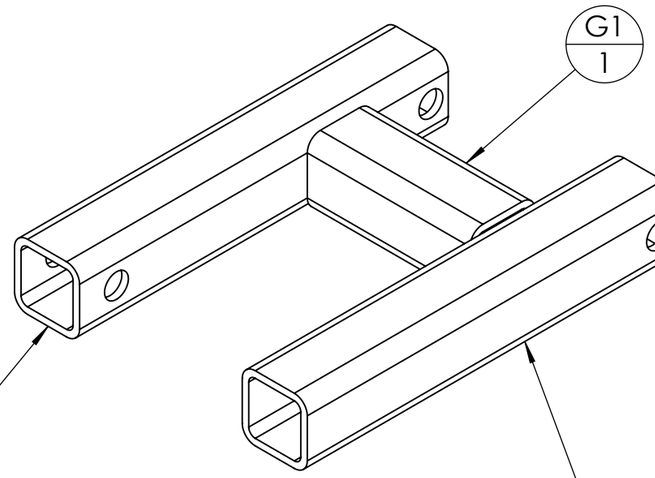

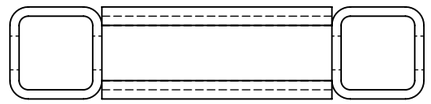

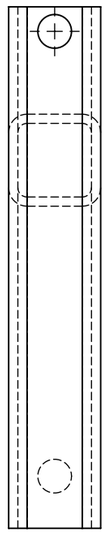

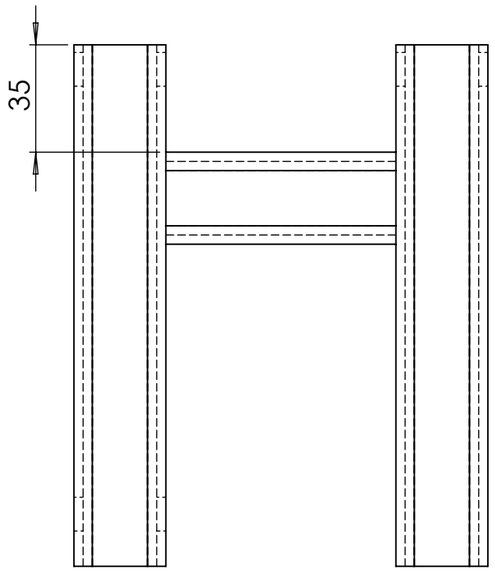

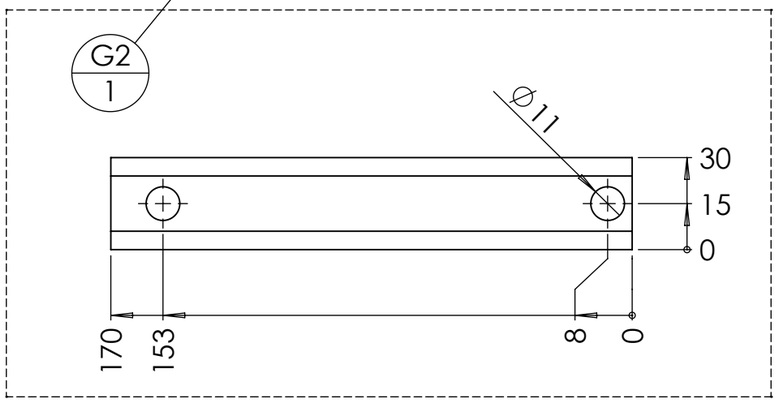

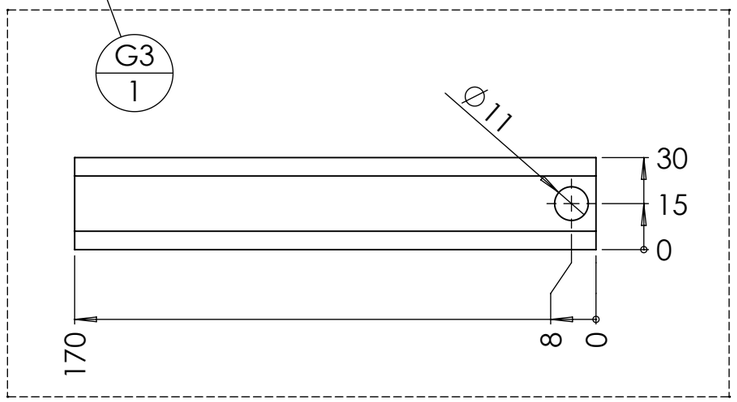

CC BY NC SA

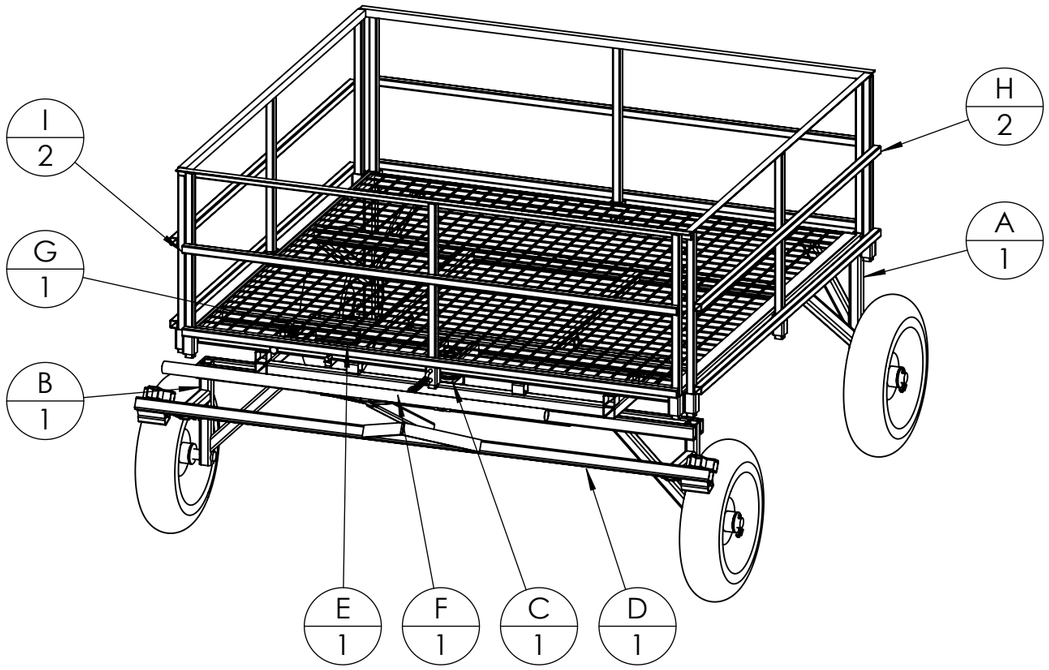

A noter : La grille du châssis et les ridelles sont en options.
Ils peuvent être remplacés par du contreplaqué (non fourni).

Repère	Désignation	Quantité
A	Châssis 1200	1
B	Essieu avant 1200	1
C	Pivot essieu avant	1
D	Timon 1200	1
E	Cintre	1
F	Vis de réglage	1
G	Butée de direction amovible	1
H	Ridelle latérale	2
I	Ridelle axiale 1000 & 1200	2
Roue increvable	Roue increvable Ø400 L=100 Sans axe Ø25	4
Rondelle	Rondelle Ø24 série MU	5
Rondelle	Rondelle Ø24 série ZU	1
Palier lisse à collerette Igus	Palier lisse à collerette Iglidur® Øint 25 - Øext 28 - L 13.5	2
Goupille fendue	Goupille fendue 5 x 80	5
Vis Hexagonale	Vis Hexagonale M14 x 140 PF	1
Rondelle	Rondelle Ø14 série MU	6
Ecrou	Ecrou M14 autofreiné	3
Vis Hexagonale	Vis Hexagonale M16 x 80	2
Vis Hexagonale	Vis Hexagonale M10 x 90 PF	2
Rondelle	Rondelle Ø10 série MU	2
Ecrou	Ecrou M10 autofreiné	2
Maillon Rapide	Maillon Rapide Ø5mm	1
Goupille clips	Goupille clips carrée Ø10 L=80	1
Ressort traction	Ressort traction 14 x 1.8 x 80	1

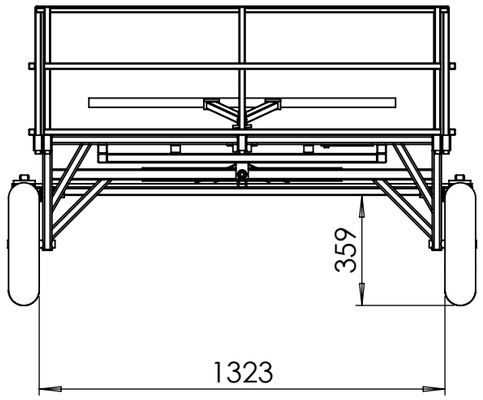

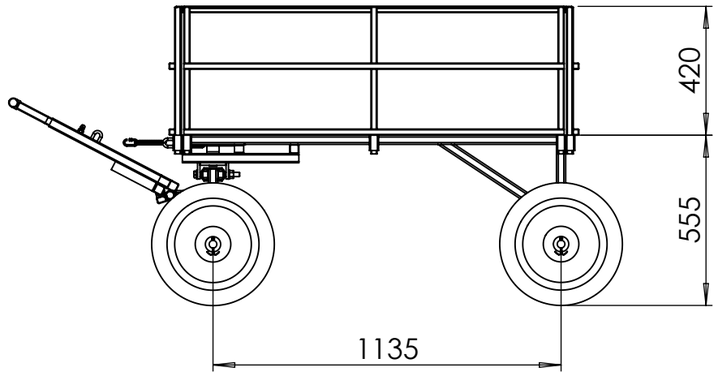

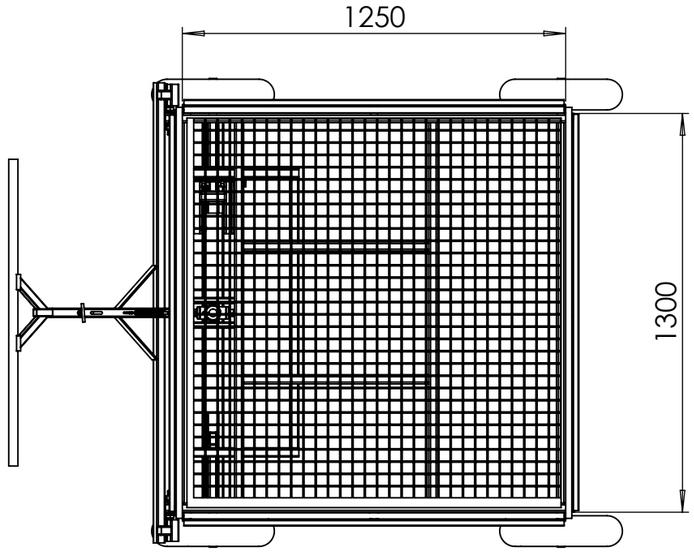

Outil	Porte-tout			
Date	28/03/2025	Version	3.3	page n° **9** / 28
Feuille	**A (1200) détails**			

L'atelier paysan

CC BY NC SA

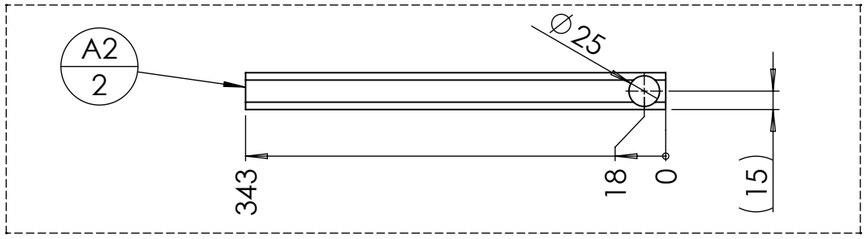

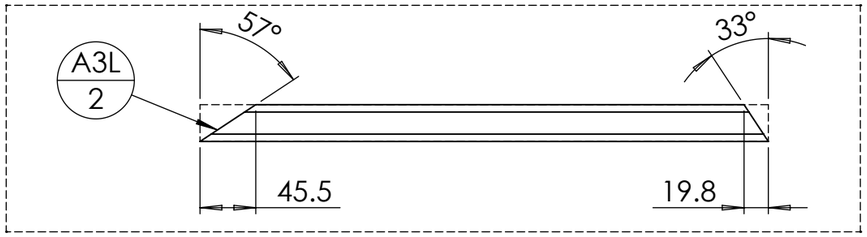

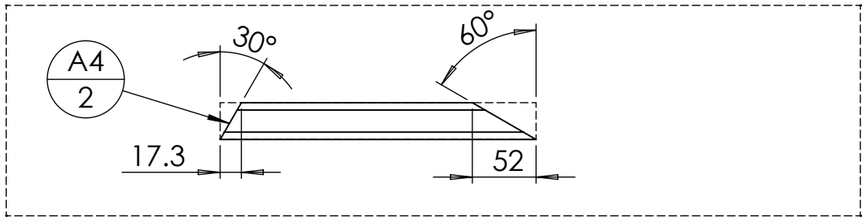

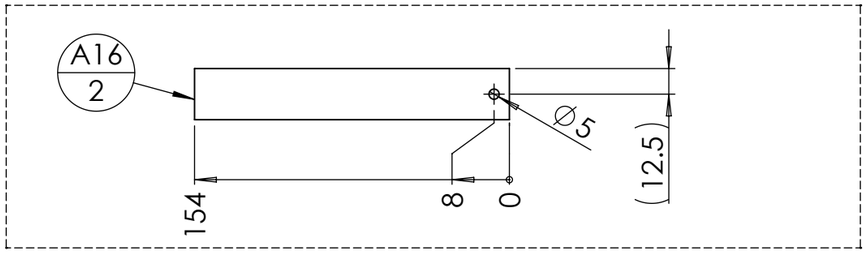

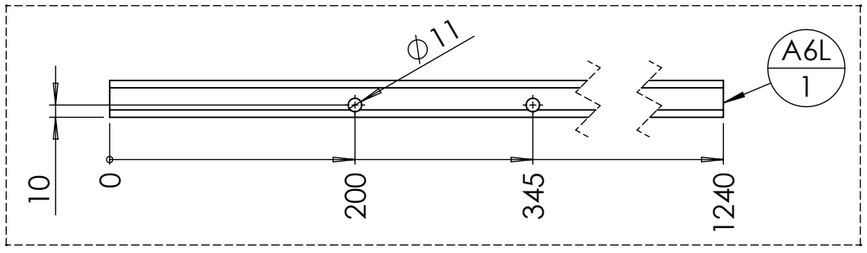

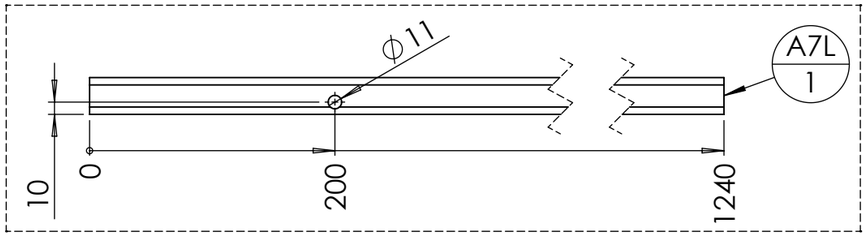

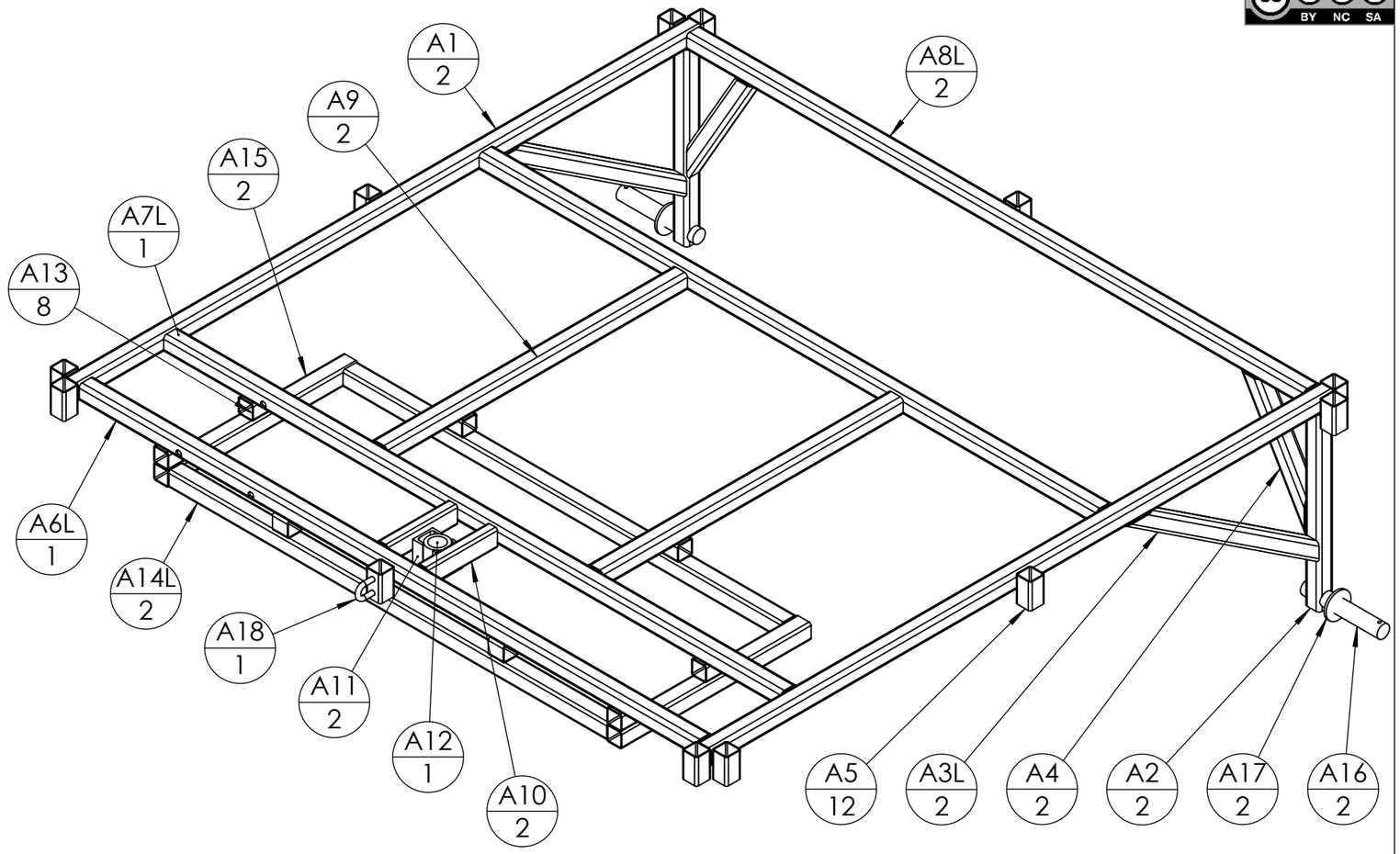

repère	Désignation	ANGLE1	ANGLE2	p	Longueur	Masse	Epaisseur de tôlerie	Qté
A1	tube carré 30 x 3	0°	0°		1250	2933		2
A2	tube carré 30 x 3	0°	0°	2x Ø25 ;	342.5	780		2
A3L	tube carré 30 x 3	57°	33°		463.3	1011		2
A4	tube carré 30 x 3	60°	30°		257.5	523		2
A5	Tube carré 30 x 2	0°	0°		50	83		12
A7L	tube carré 30 x 3	0°	0°	2x Ø11 ;	1240	2905		1
A6L	tube carré 30 x 3	0°	0°	4x Ø11 ;	1240	2901		1
A8L	tube carré 30 x 3	0°	0°		1240	2910		2
A9	tube carré 30 x 3	0°	0°		603.3	1416		2
A10	tube rectangulaire 35 x 20 x 2	0°	0°		140	212		2
A11	fer UAC 40 x 20 x 4	0°	0°		40	94		2
A12	Bague tournée Øint 28 - Øext 40 - L 50				50	250		1
A13	Tube carré 30 x 2	0°	0°		30	50		8
A14L	Tube carré 30 x 2	0°	0°		880	1467		2
A15	Tube carré 30 x 2	0°	0°		380	633		2
A16	étiré rond Ø25	0°	0°	1x Ø5 ;	154	586		2
A17	Rondelle Ø24 série MU					48		2
A18	Chaîne à maillons 8 x 52				52	58		1
A19	Grillage ondulé galvanisé 2500 x 1250, maille 40mm Ø4					5368	2	1

Outil	Porte-tout			
Date	28/03/2025	Version	3.3	page n° **10** / 28
Feuille	**A (1200) assemblage**			

L'atelier paysan

CC BY NC SA

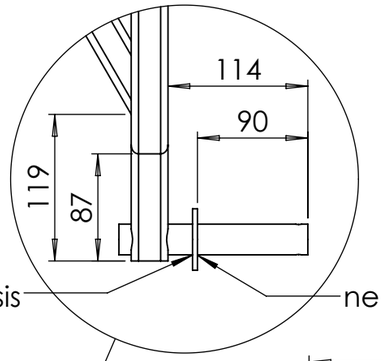

Souder A17 sur A16 coté châssis

ne pas souder de ce côté pour ne pas gêner l'assemblage avec la roue

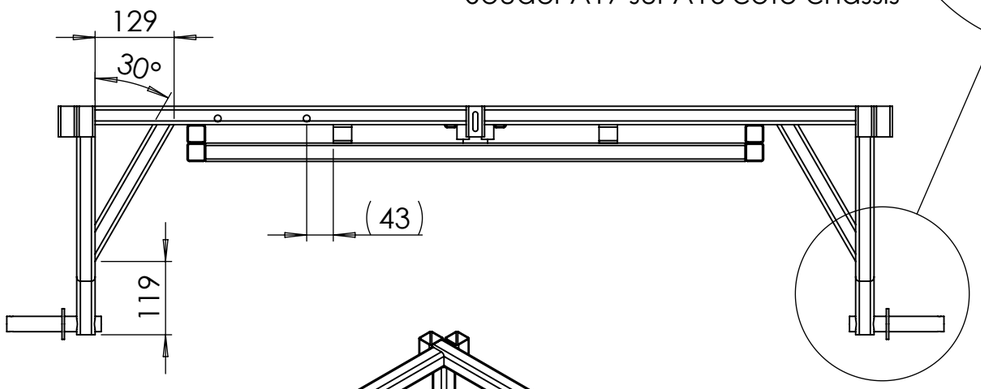

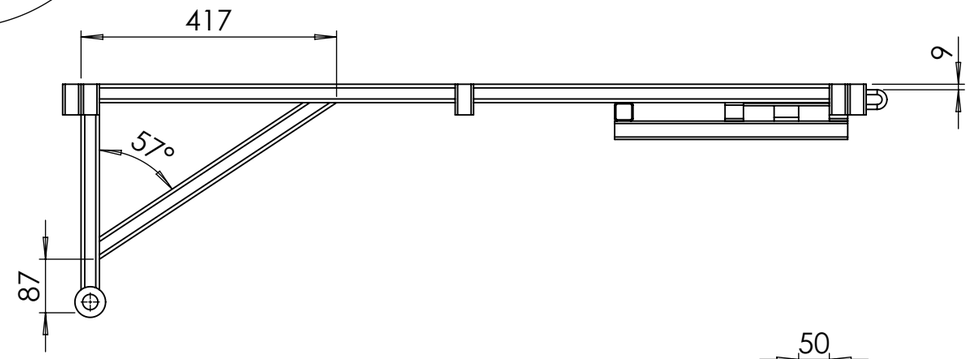

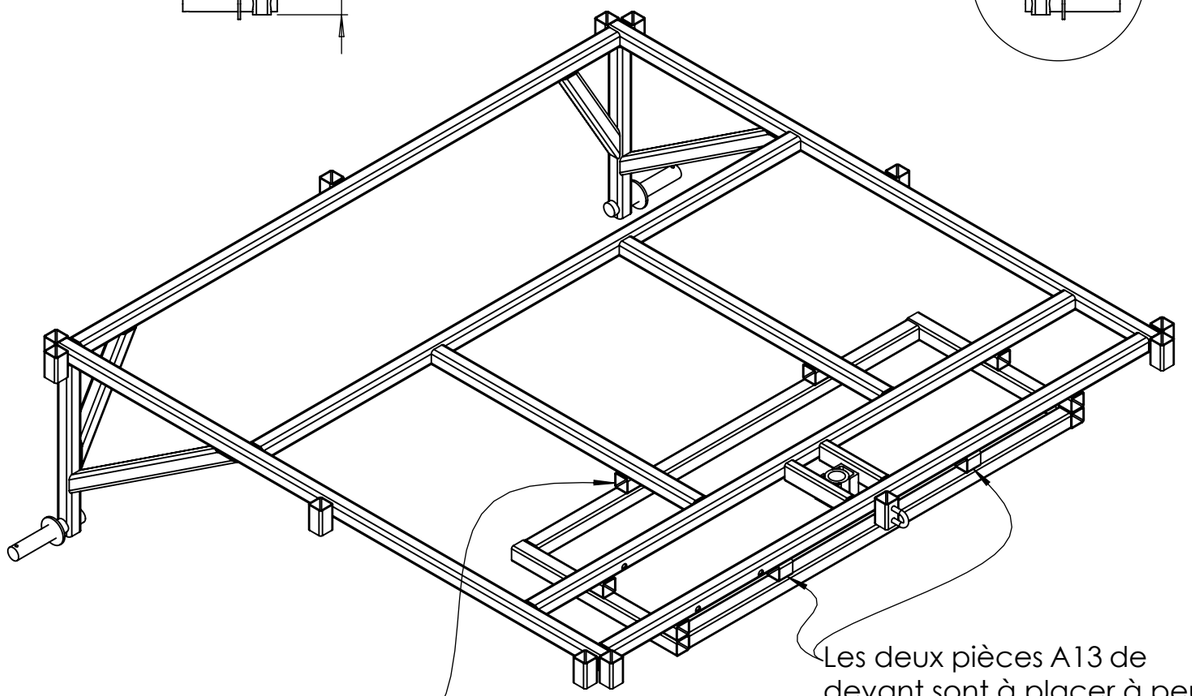

A13 à placer sous les tubes du plateau supérieur A6L , A7L et A9 , et dans le même sens que les tubes inférieurs A14L et A15

Les deux pièces A13 de devant sont à placer à peu près à égale distance en faisant attention à garder un écart avec le perçage de la goupille pour ne pas gêner l'assemblage

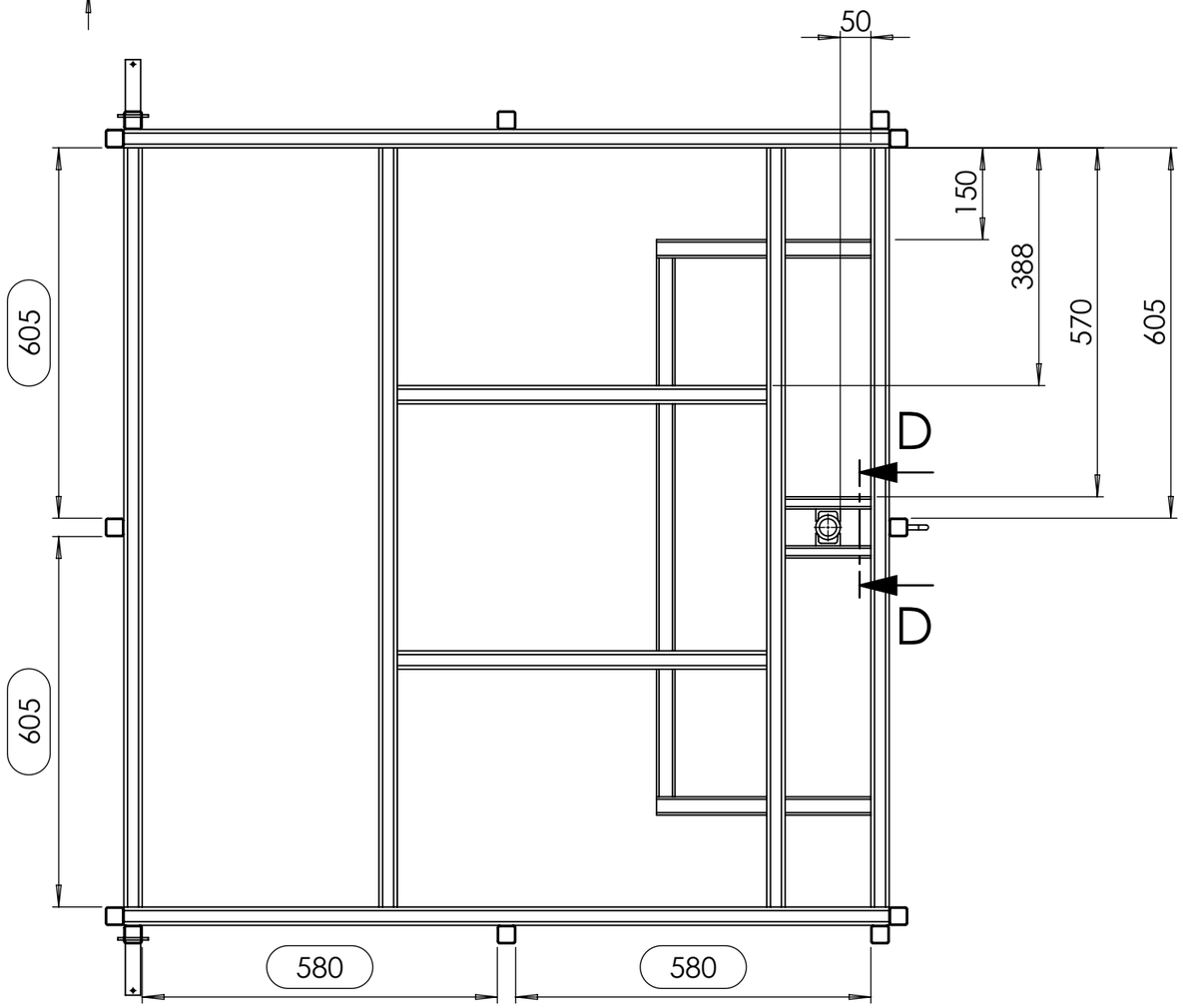

COUPE D-D

ECHELLE 1 : 5

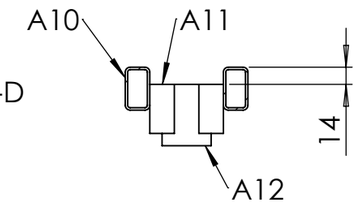

Outil	Porte-tout			
Date	28/03/2025	Version	3.3	page n° **11** / 28
Feuille	**B (1200)**			

L'atelier paysan

CC BY NC SA

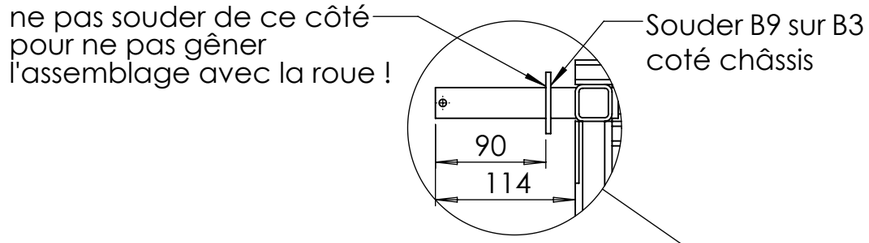

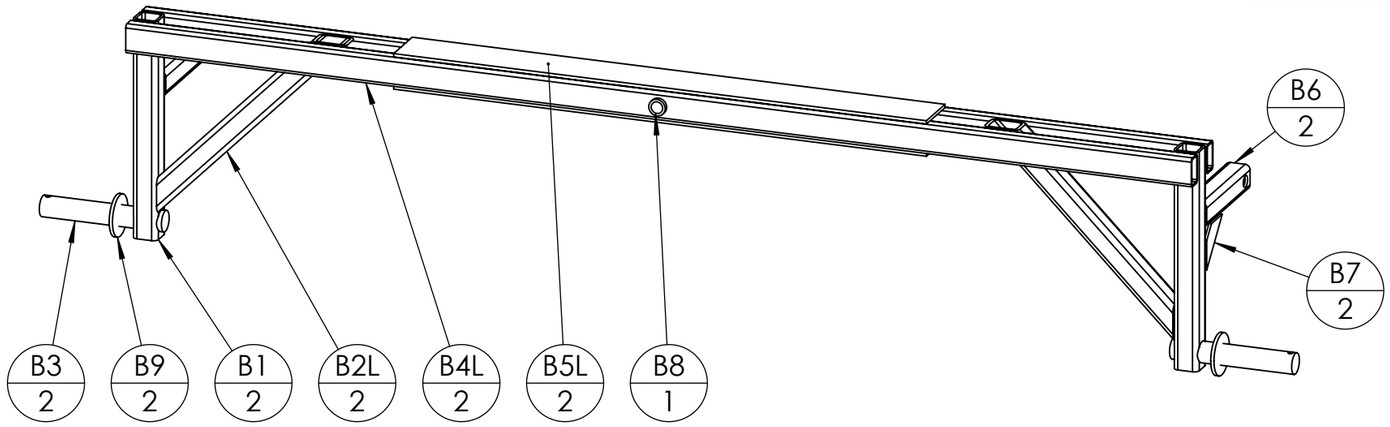

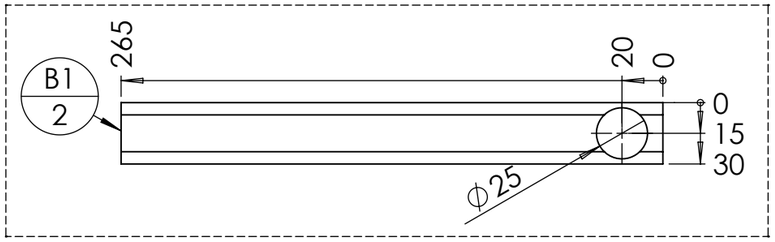

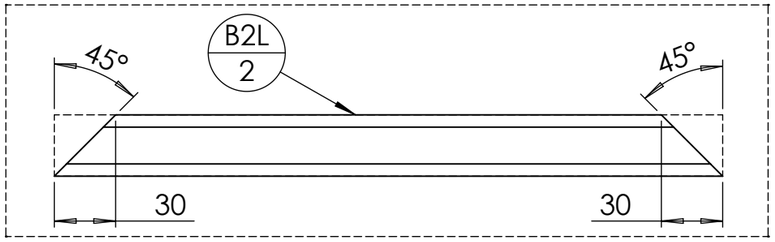

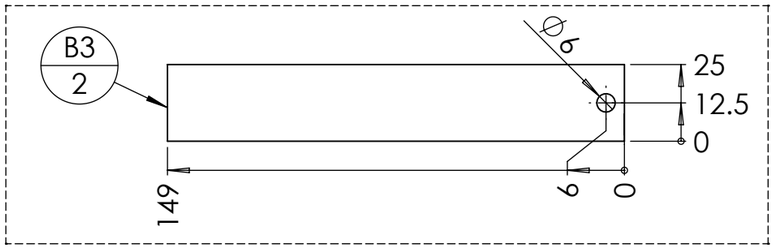

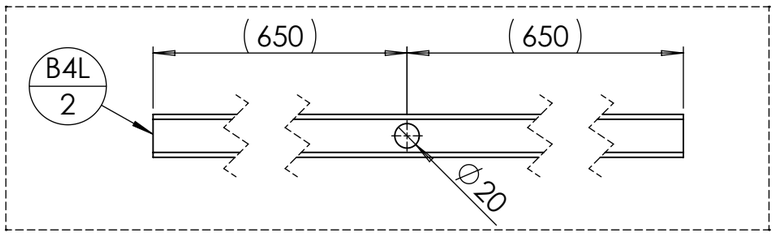

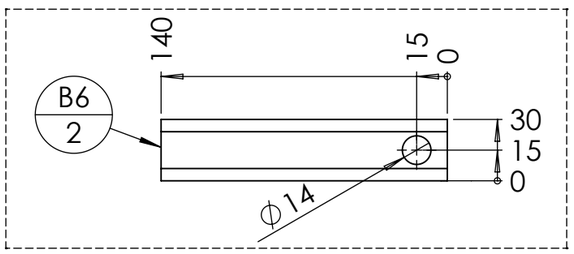

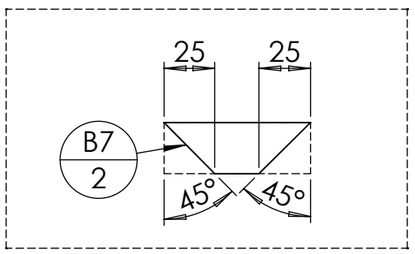

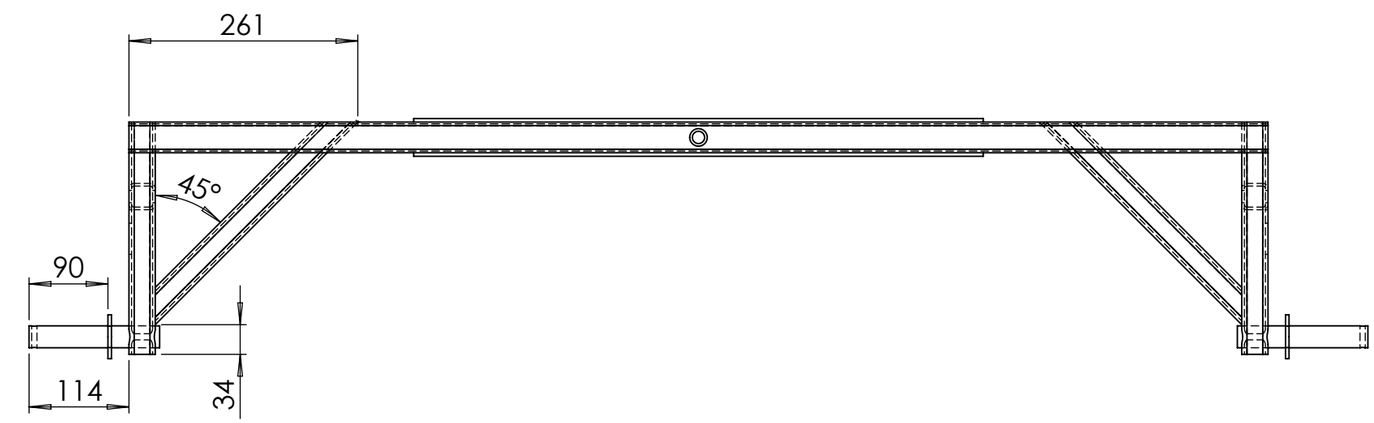

repère	Désignation	ANGLE1	ANGLE2	p	Longueur	Masse	Epaisseur de tôlerie	Qté
B1	tube carré 30 x 3	0°	0°	2x Ø25 ;	265	598		2
B2L	tube carré 30 x 3	45°	45°		326.9	697		2
B3	étiré rond Ø25	0°	0°	1x Ø6 ;	149	565		2
B4L	tube rectangulaire 35 x 20 x 2	0°	0°	2x Ø20 ;	1300	1954		2
B5L	fer plat 60 x 4	0°	0°		650	1217		2
B6	tube carré 30 x 3	0°	0°	2x Ø14 ;	140	321		2
B8	tube étiré rond 20 x 3	0°	0°		80	100		1
B7	fer plat 25 x 3	45°	45°		71.6	27		2
B9	Rondelle Ø24 série MU					48		2

Outil	Porte-tout			
Date	28/03/2025	Version	3.3	page n° **12**/ 28
Feuille	**D (1200)**			

L'atelier paysan

CC BY NC SA

repère	Désignation	ANGLE1	ANGLE2	p	Longueur	Masse	Epaisseur de tôlerie	Qté
D1L	tube carré 30 x 2	0°	0°		1500	2500		1
D2	tube carré 30 x 2	0°	0°	1x Ø12 ;	430	715		1
D3	tube carré 30 x 2	0°	0°		70	117		2
D4	tube carré 30 x 2	0°	-		35	58		2
D5	fer UAC 30 x 15 x 4	0°	0°		70	120		2
D6	tube rectangulaire 35 x 20 x 2	0°	0°		70	106		2
D7	Ecrou M10 brut					11		1
D8	Fer plat 30 x 5	0°	0°	1x Ø14 ;	40	41		4
D9	Fer plat 30 x 5	0°	0°		212.1	248		2
D10	Chaîne à maillons 8 x 52				52	58		1

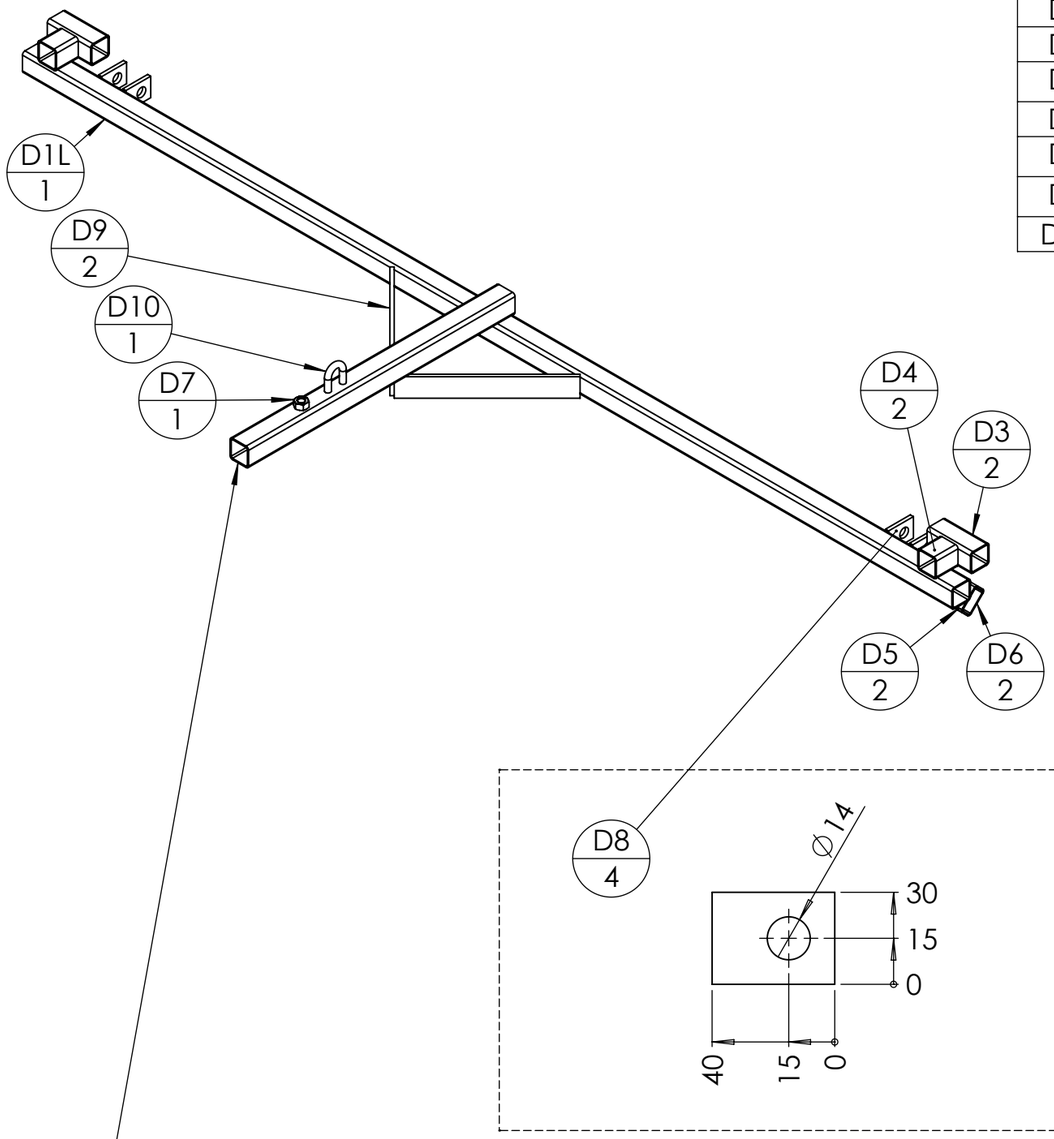

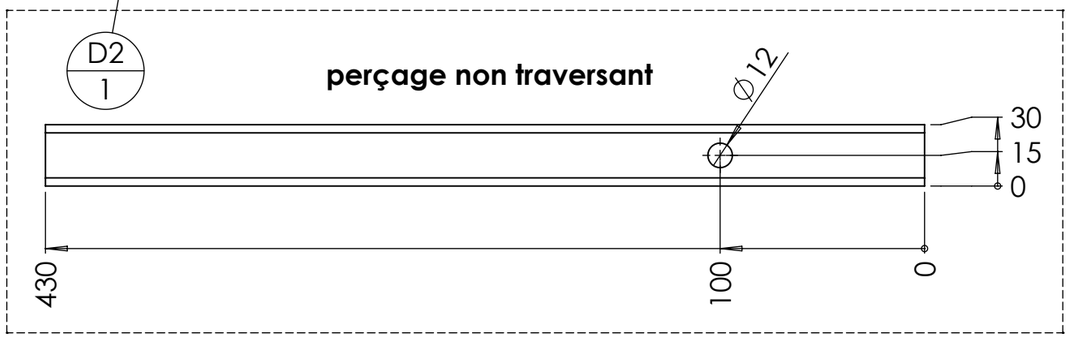

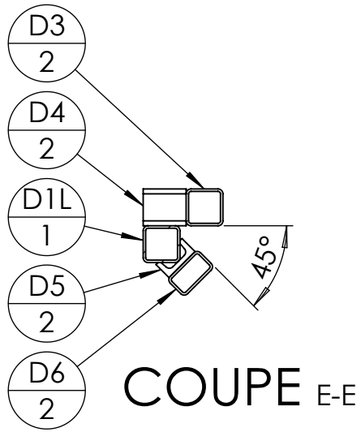

COUPE E-E

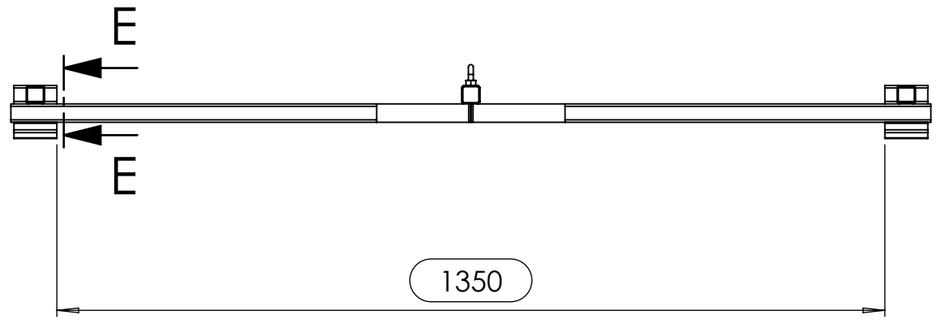

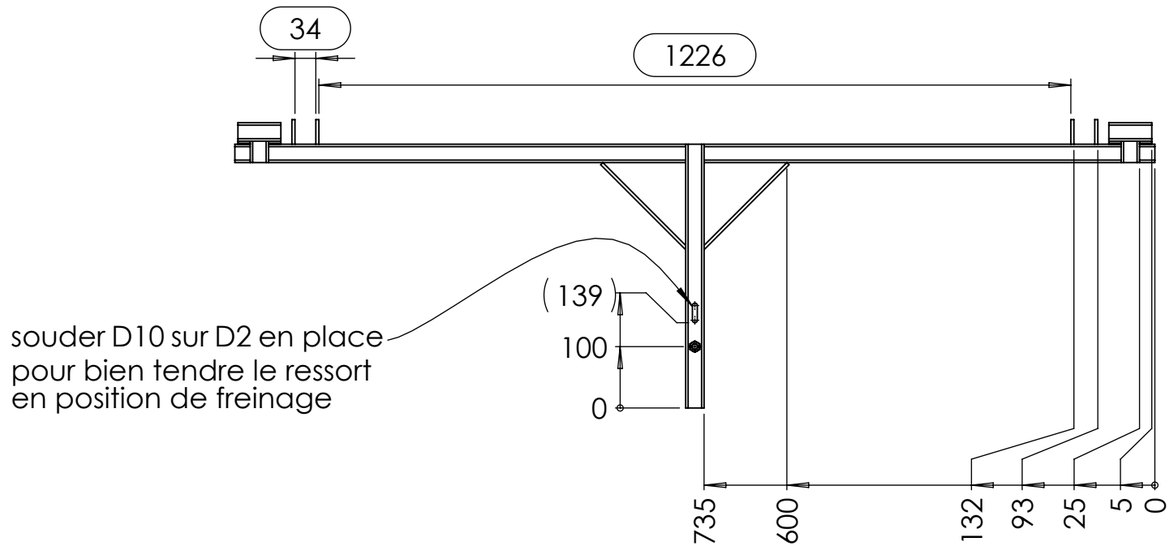

souder D10 sur D2 en place
pour bien tendre le ressort
en position de freinage

Outil	Porte-tout			
Date	28/03/2025	Version	3.3	page n° **13**/ 28
Feuille	**H, I (1000 & 1200)**			

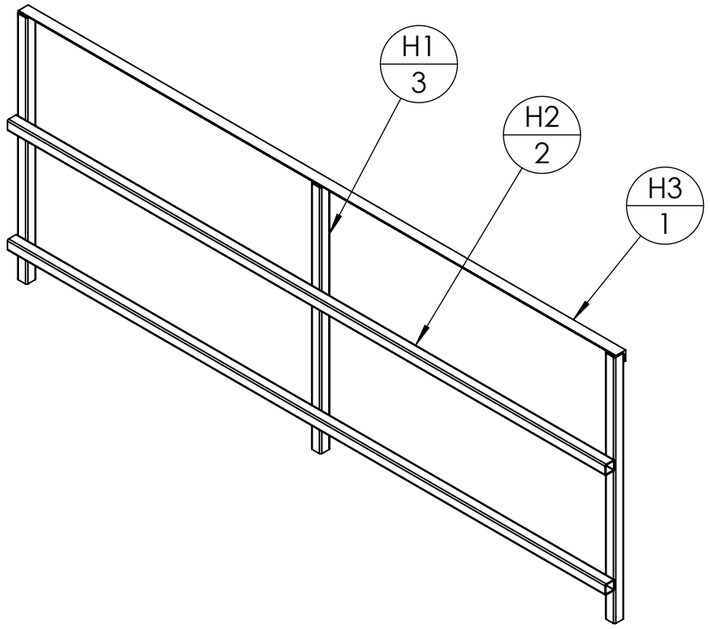

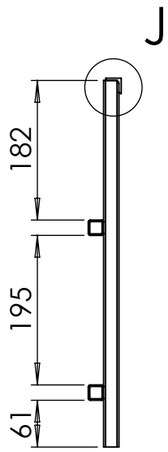

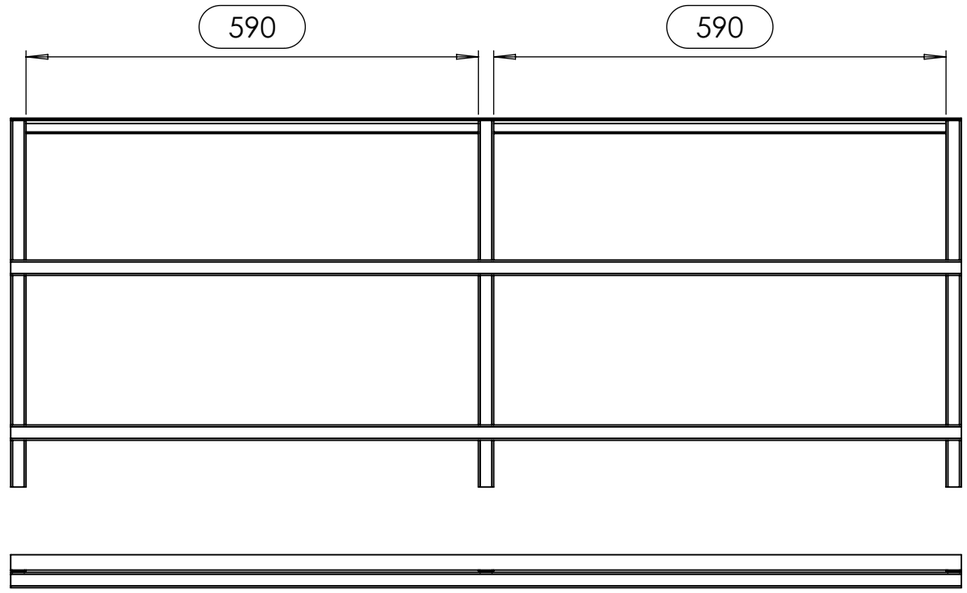

DÉTAIL J

ECHELLE 1 : 2

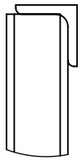

repère	Désignation	ANGLE1	ANGLE2	p	Longueur	Masse	Epaisseur de tôlerie	Qté
H1	Tube carré 20 x 2	0°	0°		478	518		3
H2	Tube carré 20 x 2	0°	0°		1240	1343		2
H3	Cornière 20 x 20 x 3	0°	0°		1240	1090		1

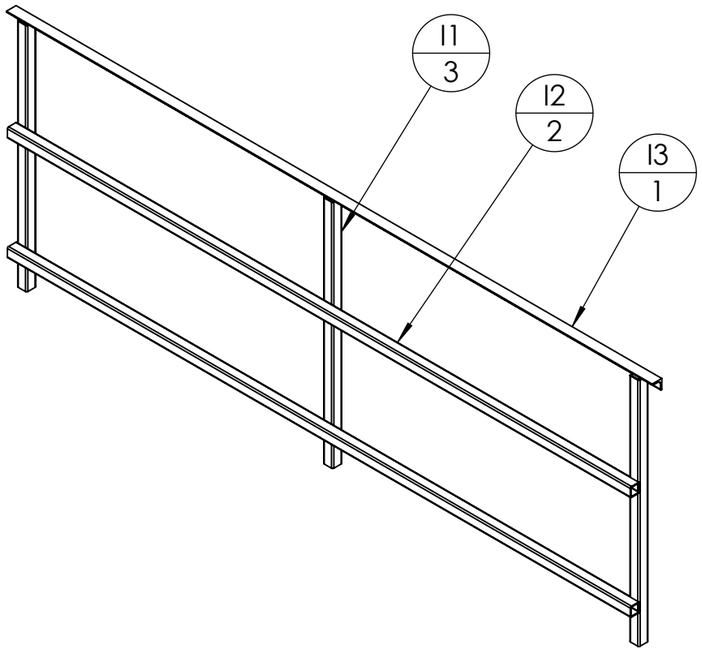

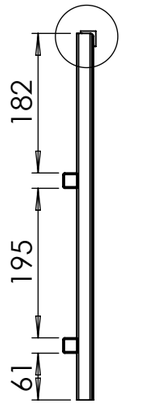

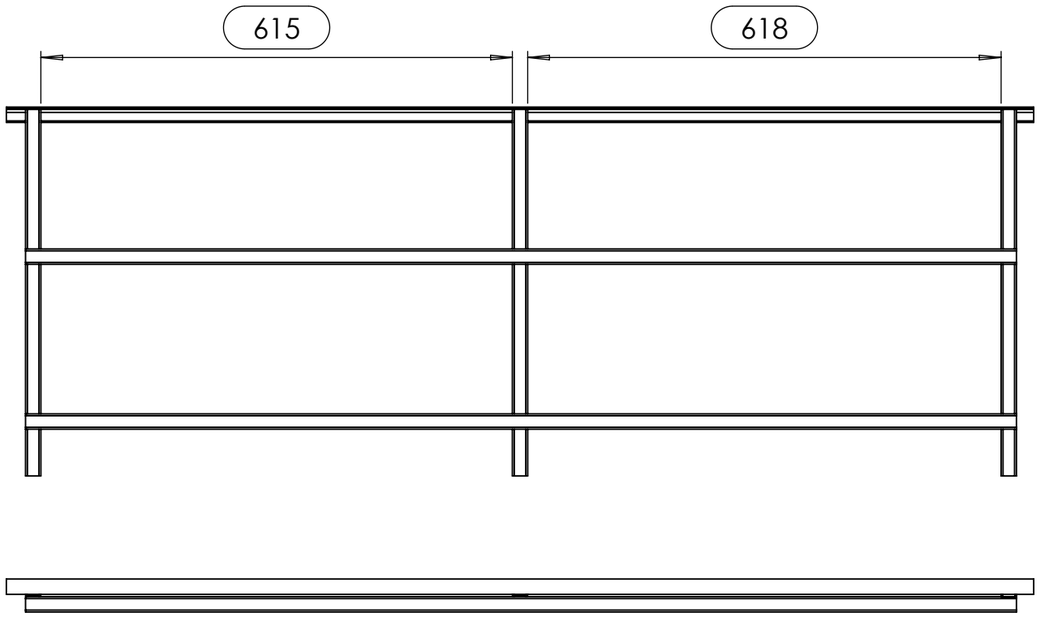

DÉTAIL K

ECHELLE 1 : 2

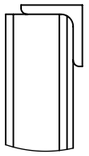

repère	Désignation	ANGLE1	ANGLE2	p	Longueur	Masse	Epaisseur de tôlerie	Qté
I1	Tube carré 20 x 2	0°	0°		478	518		3
I2	Tube carré 20 x 2	0°	0°		1292.5	1400		2
I3	Cornière 20 x 20 x 3	0°	0°		1340	1178		1

Outil	Porte-tout			
Date	28/03/2025	Version	3.3	page n° **14**/ 28
Feuille	**Fournitures globales 1200**			

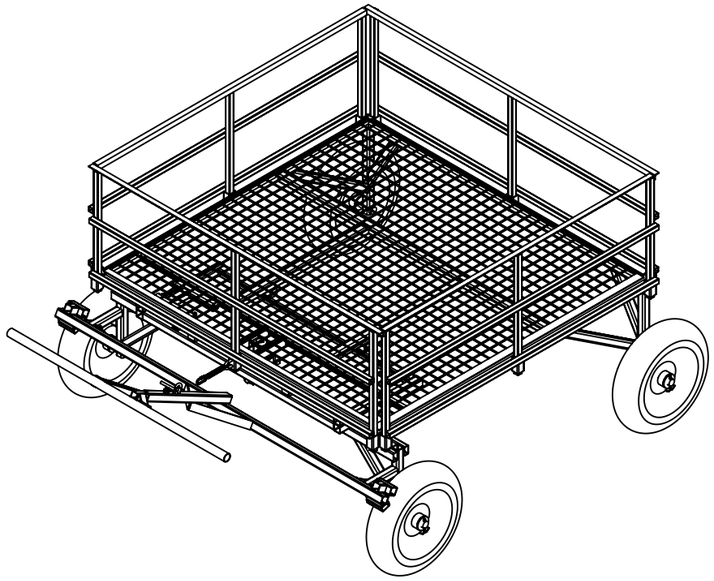

repère	Désignation	ANGLE1	ANGLE2	P	LONGUEUR	MASSE	MATERIAU	Epaisseur de tôlerie	Quantité
A1	tube carré 30 x 3	0°	0°		1250	2933	Acier S235		2
A10	tube rectangulaire 35 x 20 x 2	0°	0°		140	212	Acier S235		2
A11	fer UAC 40 x 20 x 4	0°	0°		40	94	Acier S235		2
A12	Bague tournée Øint 28 - Øext 40 - L 50				SPE	250	Acier S235		1
A13	Tube carré 30 x 2	0°	0°		30	50	Acier S235		8
A14L	Tube carré 30 x 2	0°	0°		880	1467	Acier S235		2
A15	Tube carré 30 x 2	0°	0°		380	633	Acier S235		2
A16	étiré rond Ø25	0°	0°	1x Ø5 ;	154	586	Acier S235		2
A17	Rondelle Ø24 série MU				STD	48	Acier Zingué		2
A18	Chaîne à maillons 8 x 52				52	58	Acier Zingué		1
A19	Grillage ondulé galvanisé 2500 x 1250, maille 40mm Ø4				SPE	5368	Acier S235	2	1
A2	tube carré 30 x 3	0°	0°	2x Ø25 ;	342.5	780	Acier S235		2
A3L	tube carré 30 x 3	57°	33°		463.3	1011	Acier S235		2
A4	tube carré 30 x 3	60°	30°		257.5	523	Acier S235		2
A5	Tube carré 30 x 2	0°	0°		50	83	Acier S235		12
A6L	tube carré 30 x 3	0°	0°	4x Ø11 ;	1240	2901	Acier S235		1
A7L	tube carré 30 x 3	0°	0°	2x Ø11 ;	1240	2905	Acier S235		1
Vis Hexagonale	Vis Hexagonale M14 x 140 PF				STD	193	Acier Zingué		1
A9	tube carré 30 x 3	0°	0°		603.3	1416	Acier S235		2
A8L	tube carré 30 x 3	0°	0°		1240	2910	Acier S235		2
B1	tube carré 30 x 3	0°	0°	2x Ø25 ;	265	598	Acier S235		2
B2L	tube carré 30 x 3	45°	45°		326.9	697	Acier S235		2
B3	étiré rond Ø25	0°	0°	1x Ø6 ;	149	565	Acier E355		2
B4L	tube rectangulaire 35 x 20 x 2	0°	0°	2x Ø20 ;	1300	1954	Acier S235		2
B5L	fer plat 60 x 4	0°	0°		650	1217	Acier S235		2
B6	tube carré 30 x 3	0°	0°	2x Ø14 ;	140	321	Acier S235		2
B7	fer plat 25 x 3	45°	45°		71.6	27	Acier S235		2
B8	tube étiré rond 20 x 3	0°	0°		80	100	Acier E355		1
B9	Rondelle Ø24 série MU				STD	48	Acier Zingué		2
C1	étiré rond Ø25	0°	0°	1x Ø5 ;	100	379	Acier E355		1

repère	Désignation	ANGLE1	ANGLE2	P	LONGUEUR	MASSE	MATERIAU	Epaisseur de tôlerie	Quantité
C2	Fer plat 40 x 8	0°	0°	1x Ø25 ;	85	182	Acier S235		1
C3	fer UAC 40 x 20 x 4	0°	0°	1x Ø25 ;	85	185	Acier S235		1
C4	Fer plat 40 x 8	0°	0°	1x Ø14 ;	73	173	Acier S235		2
D10	Chaîne à maillons 8 x 52				52	58	Acier Zingué		1
D1L	tube carré 30 x 2	0°	0°		1500	2500	Acier S235		1
D2	tube carré 30 x 2	0°	0°	1x Ø12 ;	430	715	Acier S235		1
D3	tube carré 30 x 2	0°	0°		70	117	Acier S235		2
D4	tube carré 30 x 2	0°	-		35	58	Acier S235		2
D5	fer UAC 30 x 15 x 4	0°	0°		70	120	Acier S235		2
D6	tube rectangulaire 35 x 20 x 2	0°	0°		70	106	Acier S235		2
D7	Ecrou M10 brut				STD	11	Acier brut		1
D8	Fer plat 30 x 5	0°	0°	1x Ø14 ;	40	41	Acier S235		4
D9	Fer plat 30 x 5	0°	0°		212.1	248	Acier S235		2
E1	tube rond 30 x 2	0°	0°		1000	1372	Acier S235		1
E2	fer UAC 30 x 15 x 4	0°	0°		50	86	Acier S235		2
E3	Tube carré 25 x 2	45°	45°		146.9	170	Acier S235		2
E4	Tube carré 25 x 2	0°	0°		470	656	Acier S235		1
Ecrou	Ecrou M14 autofreiné				STD	30	Acier Zingué		3
Ecrou	Ecrou M10 autofreiné				STD	13	Acier Zingué		2
F1	Vis Hexagonale M8 x 15				STD	12	Acier Zingué		1
F2	fer rond Ø8	0°	0°		60	24	Acier S235		1
G1	tube carré 30 x 3	0°	0°		75	176	Acier S235		1
G2	tube carré 30 x 3	0°	0°	4x Ø11 ;	170	390	Acier S235		1
G3	tube carré 30 x 3	0°	0°	2x Ø11 ;	170	394	Acier S235		1
Goupille clips	Goupille clips carrée Ø10 L=80				STD	66.45	Acier Zingué		1
Goupille fendue	Goupille fendue 5 x 80				STD	7	Acier Zingué		5
H1	Tube carré 20 x 2	0°	0°		478	518	Acier S235		6
H2	Tube carré 20 x 2	0°	0°		1240	1343	Acier S235		4
H3	Cornière 20 x 20 x 3	0°	0°		1240	1090	Acier S235		2
I1	Tube carré 20 x 2	0°	0°		478	518	Acier S235		6
I2	Tube carré 20 x 2	0°	0°		1292.5	1400	Acier S235		4
I3	Cornière 20 x 20 x 3	0°	0°		1340	1178	Acier S235		2
Maillon Rapide	Maillon Rapide Ø5mm				STD	17	Acier Zingué		1
Palier lisse à collerette Igus	Palier lisse à collerette Iglidur® Øint 25 - Øext 28 - L 13.5				STD	3.00	Iglidur		2
Ressort traction	Ressort traction 14 x 1.8 x 80				STD	32	Acier Zingué		1
Rondelle	Rondelle Ø24 série MU				STD	48	Acier Zingué		5
Rondelle	Rondelle Ø24 série ZU				STD	36	Acier Zingué		1
Rondelle	Rondelle Ø14 série MU				STD	11	Acier Zingué		6
Rondelle	Rondelle Ø10 série MU				STD	5	Acier Zingué		2
Roue increvable	Roue increvable Ø400 L=100 Sans axe Ø25				STD	12918.4333			4
Vis Hexagonale	Vis Hexagonale M16 x 80				STD	165	Acier Zingué		2
Vis Hexagonale	Vis Hexagonale M10 x 90 PF				STD	69	Acier Zingué		2

BY NC SA

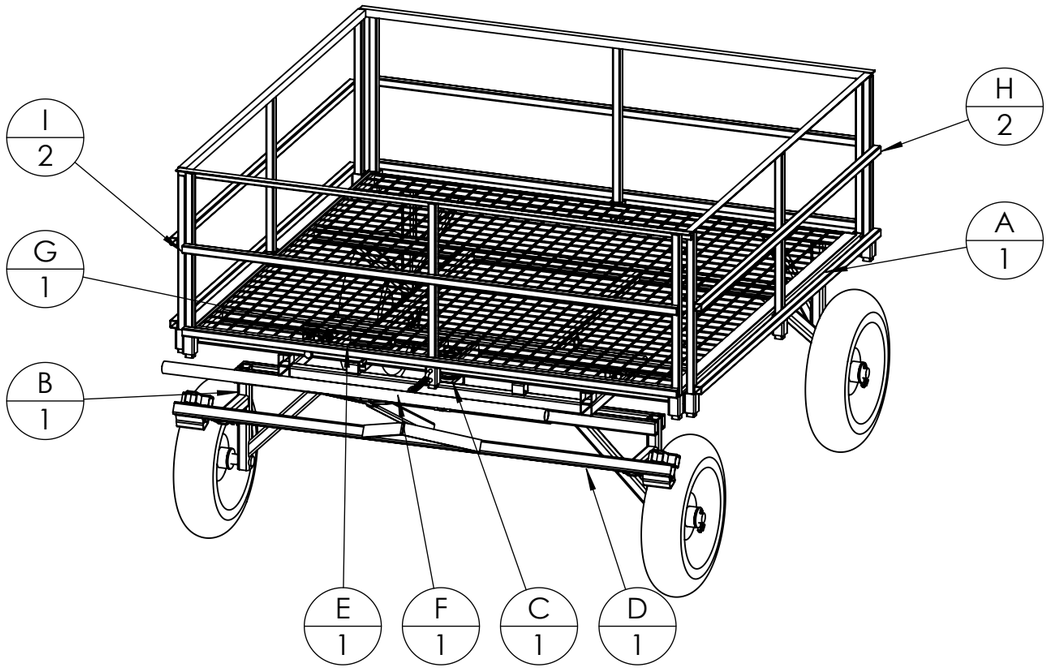

A noter : La grille du châssis et les ridelles sont en options.
Ils peuvent être remplacés par du contreplaqué (non fourni).

Repère	Désignation	Quantité
A	Châssis 1000	1
B	Essieu avant 1000	1
C	Pivot essieu avant	1
D	Timon 1000	1
E	Cintre	1
F	Vis de réglage	1
G	Butée de direction amovible	1
H	Ridelle latérale	2
I	Ridelle axiale 1000 & 1200	2
Roue increvable	Roue increvable Ø400 L=100 Sans axe Ø25	4
Rondelle	Rondelle Ø24 série MU	5
Rondelle	Rondelle Ø24 série ZU	1
Palier lisse à collerette Igus	Palier lisse à collerette Iglidur® Øint 25 - Øext 28 - L 13.5	2
Goupille fendue	Goupille fendue 5 x 80	5
Vis Hexagonale	Vis Hexagonale M14 x 140 PF	1
Rondelle	Rondelle Ø14 série MU	6
Ecrou	Ecrou M14 autofreiné	3
Vis Hexagonale	Vis Hexagonale M16 x 80	2
Vis Hexagonale	Vis Hexagonale M10 x 90 PF	2
Rondelle	Rondelle Ø10 série MU	2
Ecrou	Ecrou M10 autofreiné	2
Maillon Rapide	Maillon Rapide Ø5mm	1
Goupille clips	Goupille clips carrée Ø10 L=80	1
Ressort traction	Ressort traction 14 x 1.8 x 80	1

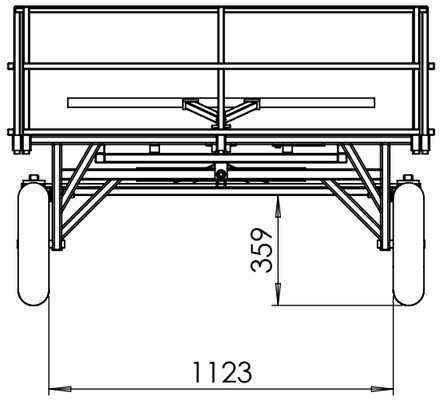

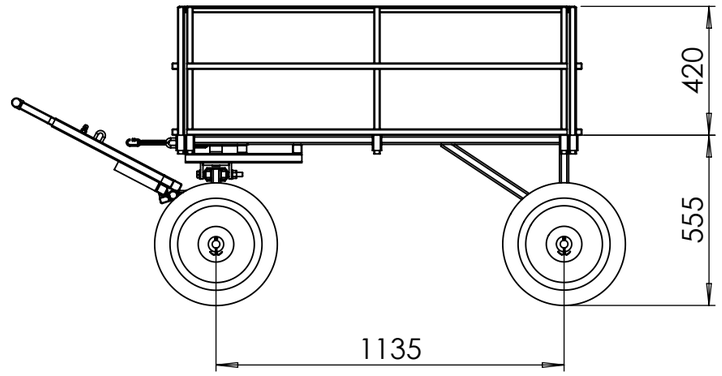

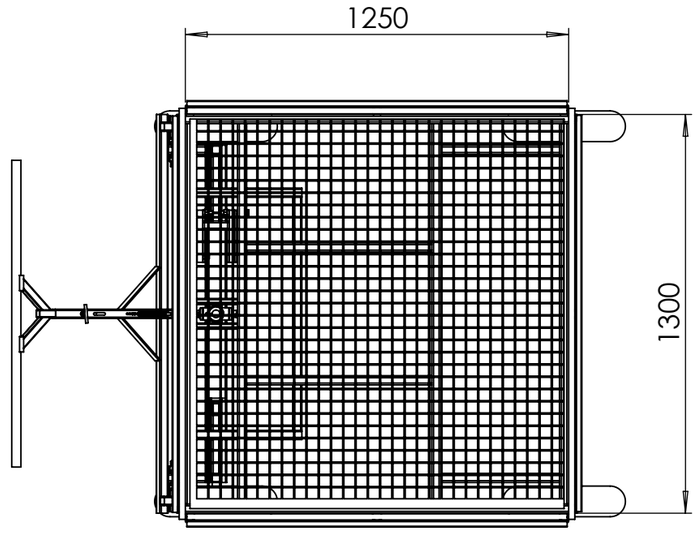

Outil	Porte-tout			
Date	28/03/2025	Version	3.3	page n° **16**/ 28
Feuille	**A (1000) détails**			

L'atelier paysan

CC BY NC SA

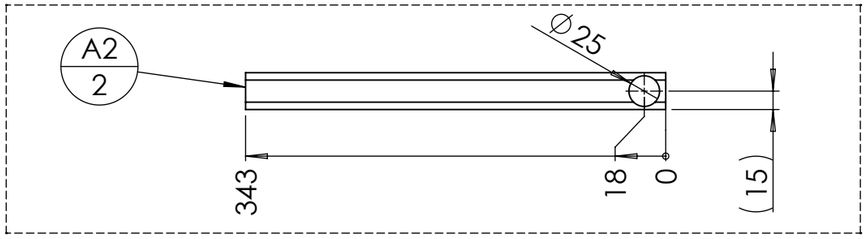

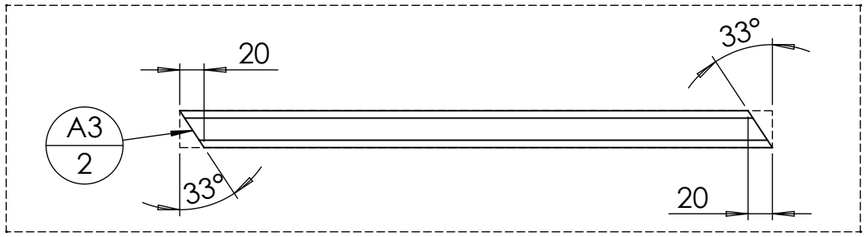

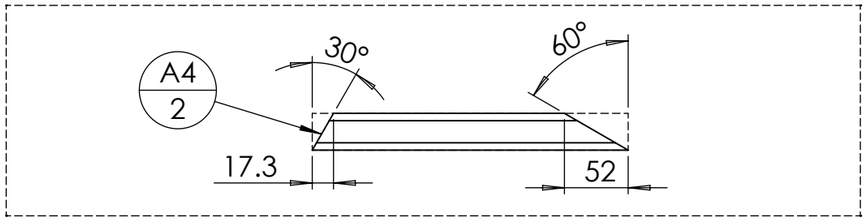

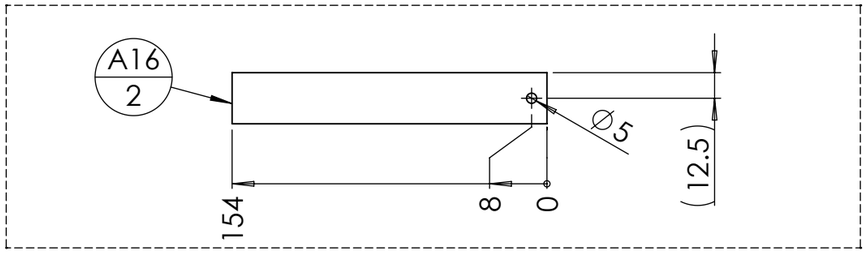

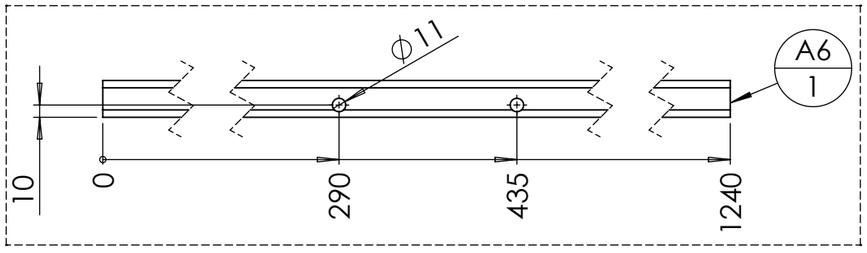

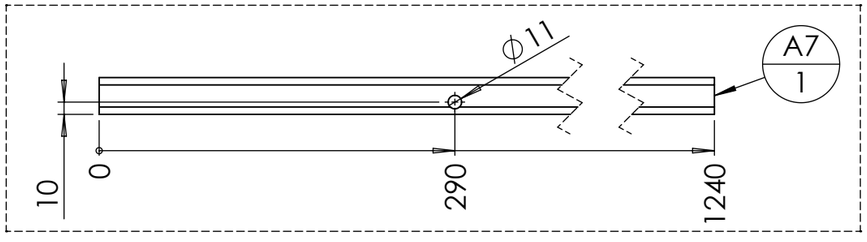

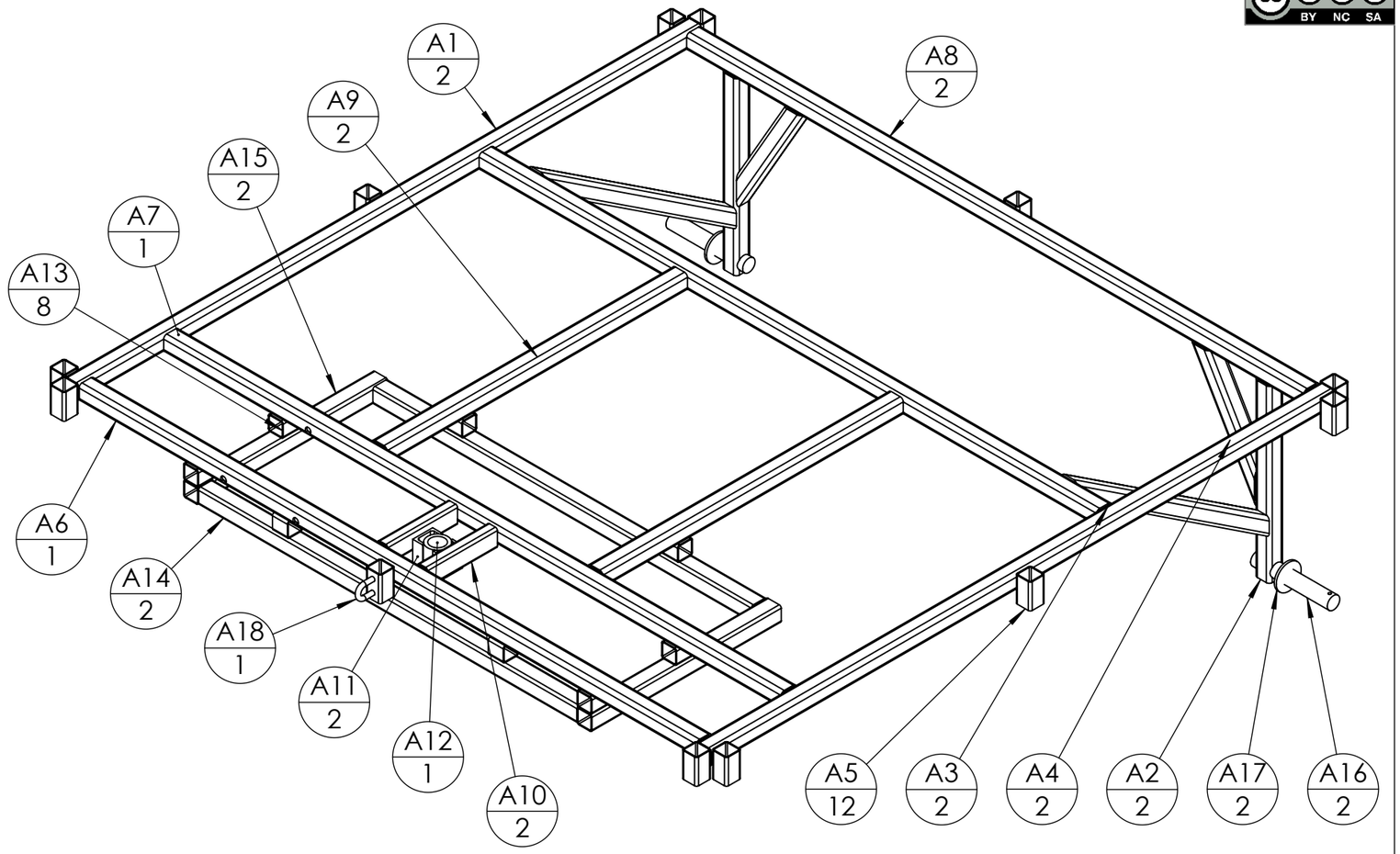

repère	Désignation	ANGLE1	ANGLE2	p	Longueur	Masse	Epaisseur de tôlerie	Qté
A1	tube carré 30 x 3	0°	0°		1250	2933		2
A2	tube carré 30 x 3	0°	0°	2x Ø25 ;	342.5	780		2
A3	tube carré 30 x 3	33°	33°		483.1	1087		2
A4	tube carré 30 x 3	60°	30°		257.5	523		2
A5	Tube carré 30 x 2	0°	0°		50	83		12
A7	tube carré 30 x 3	0°	0°	2x Ø11 ;	1240	2905		1
A6	tube carré 30 x 3	0°	0°	4x Ø11 ;	1240	2901		1
A8	tube carré 30 x 3	0°	0°		1240	2910		2
A9	tube carré 30 x 3	0°	0°		603.3	1416		2
A10	tube rectangulaire 35 x 20 x 2	0°	0°		140	212		2
A11	fer UAC 40 x 20 x 4	0°	0°		40	94		2
A12	Bague tournée Øint 28 - Øext 40 - L 50				50	250		1
A13	Tube carré 30 x 2	0°	0°		30	50		8
A14	Tube carré 30 x 2	0°	0°		760	1267		2
A15	Tube carré 30 x 2	0°	0°		380	633		2
A16	étiré rond Ø25	0°	0°	1x Ø5 ;	154	586		2
A17	Rondelle Ø24 série MU					48		2
A18	Chaîne à maillons 8 x 52				52	58		1
A19	Grillage ondulé galvanisé 2500 x 1250, maille 40mm Ø4					5368	2	1

Outil	Porte-tout			
Date	28/03/2025	Version	3.3	page n° **17** / 28
Feuille	**A (1000) assemblage**			

CC BY NC SA

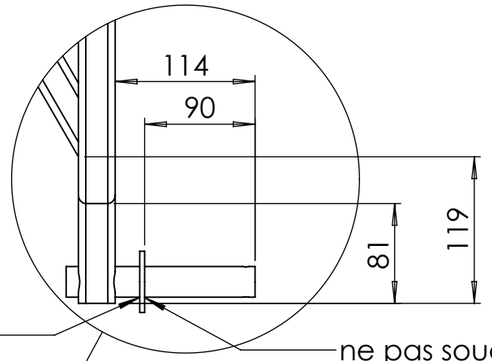

Souder A17 sur A16 coté châssis

ne pas souder de ce côté pour ne pas gêner l'assemblage avec la roue

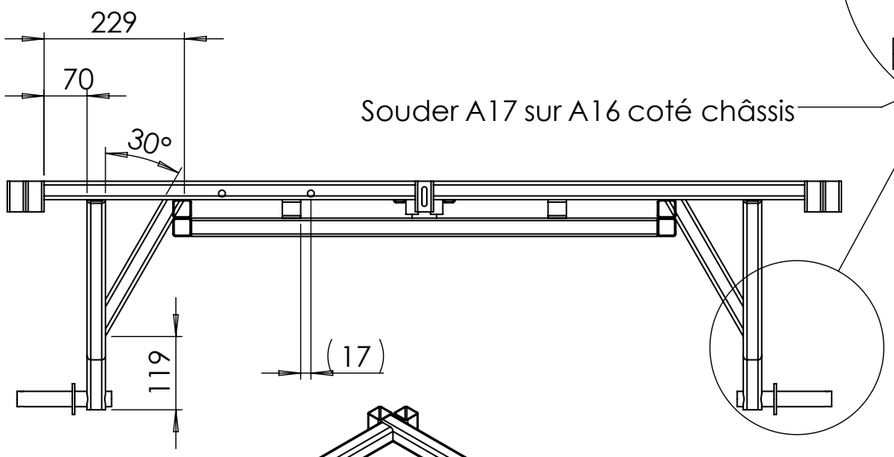

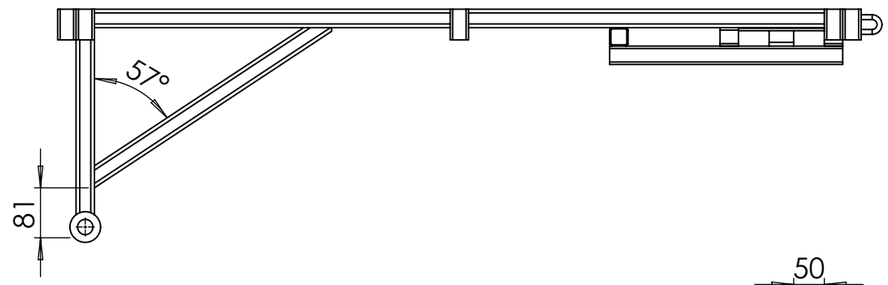

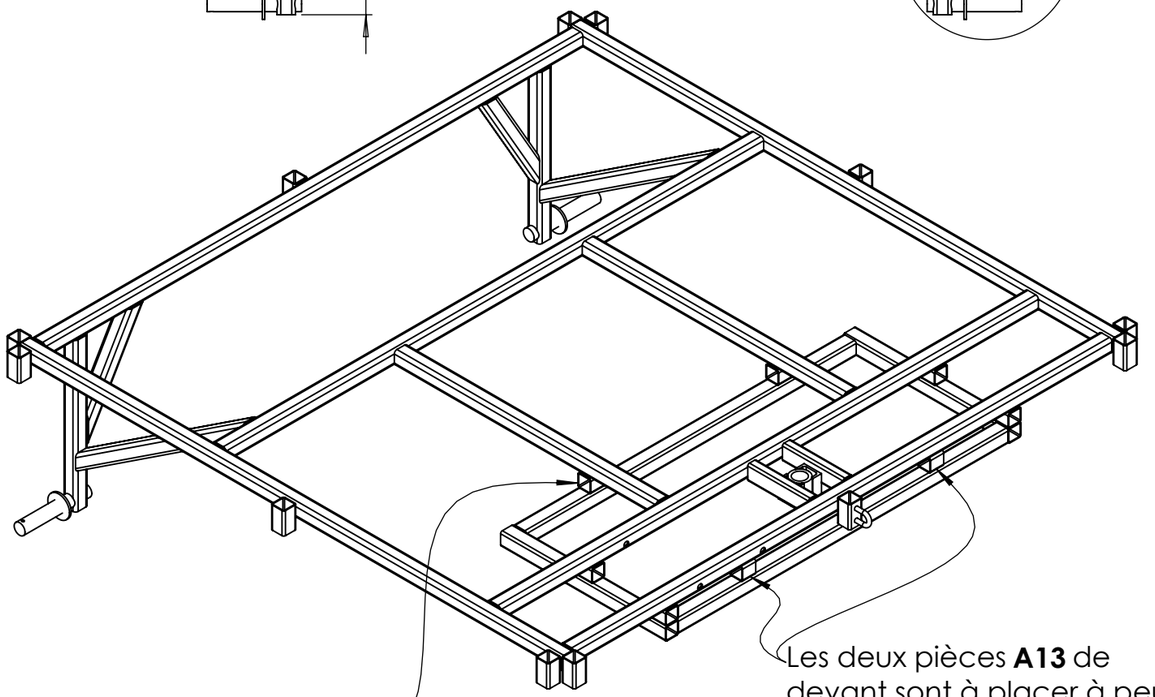

A13 à placer sous les tubes du plateau supérieur **A6** , **A7** et **A9** , et dans le même sens que les tubes inférieurs **A14** et **A15**

Les deux pièces **A13** de devant sont à placer à peu près à égale distance en faisant attention à garder un écart avec le perçage de la goupille pour ne pas gêner l'assemblage

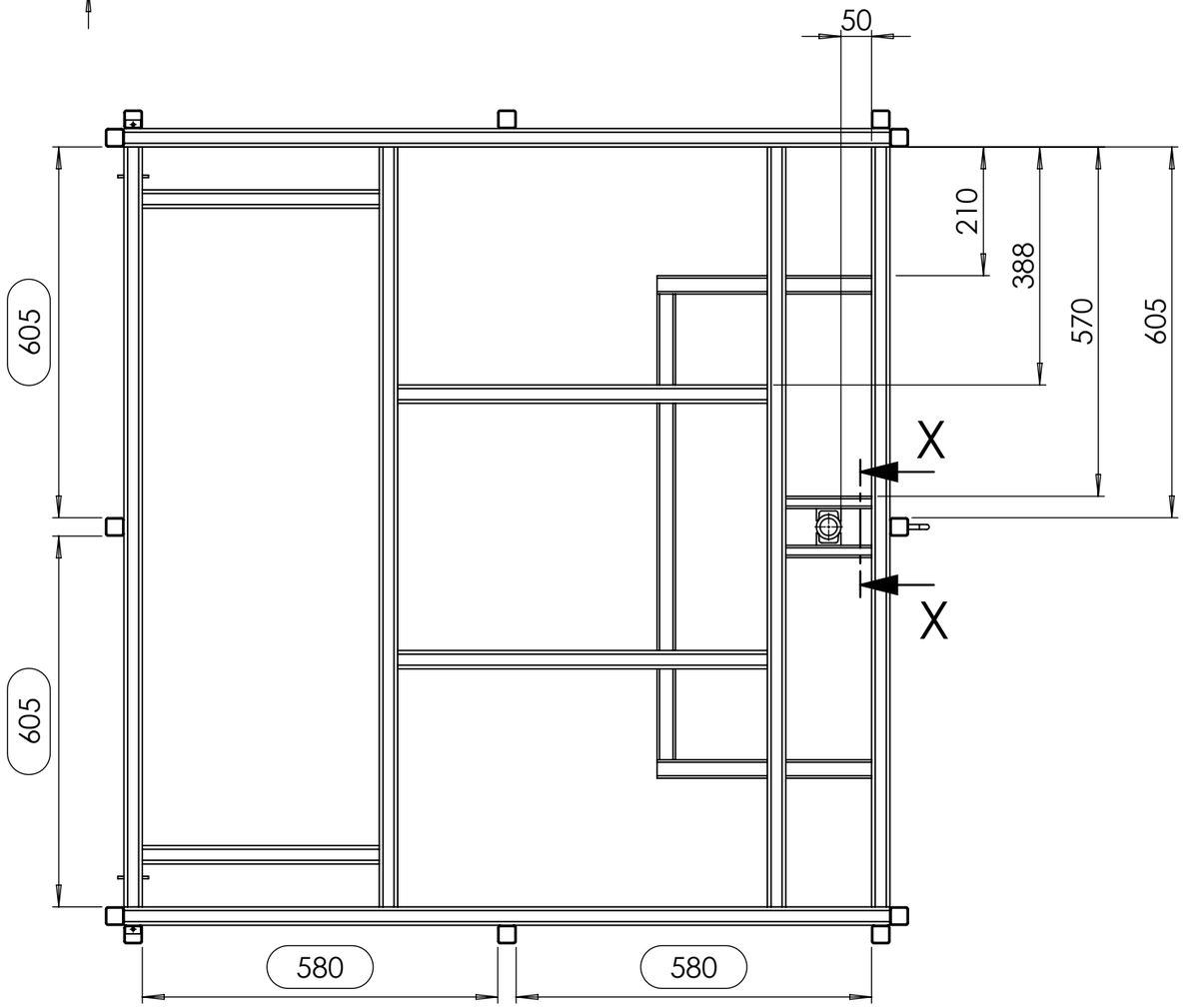

COUPE X-X

ECHELLE 1 : 5

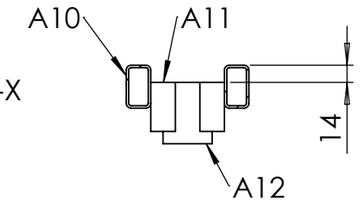

Outil	Porte-tout			
Date	28/03/2025	Version	3.3	page n° **18** / 28
Feuille	**B (1000)**			

L'atelier paysan

CC BY NC SA

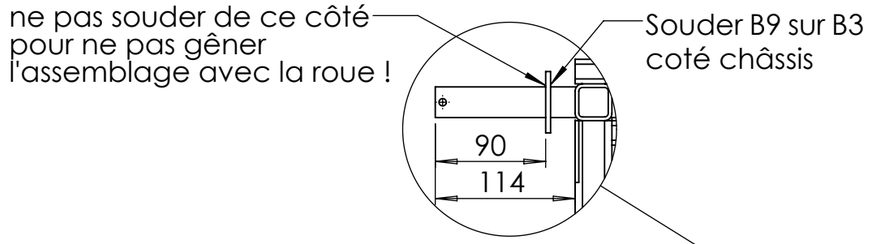

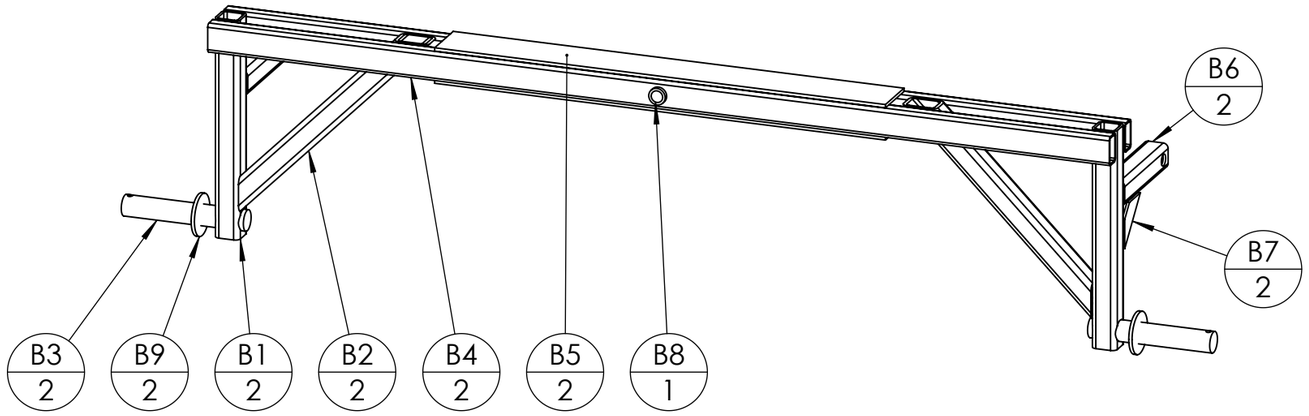

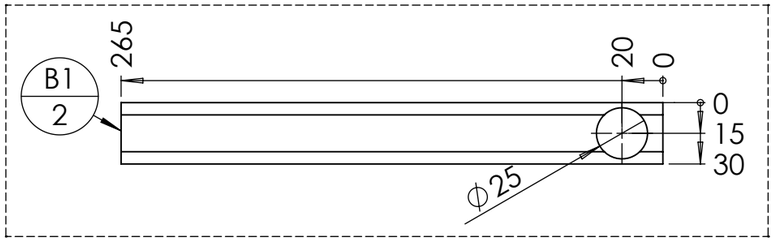

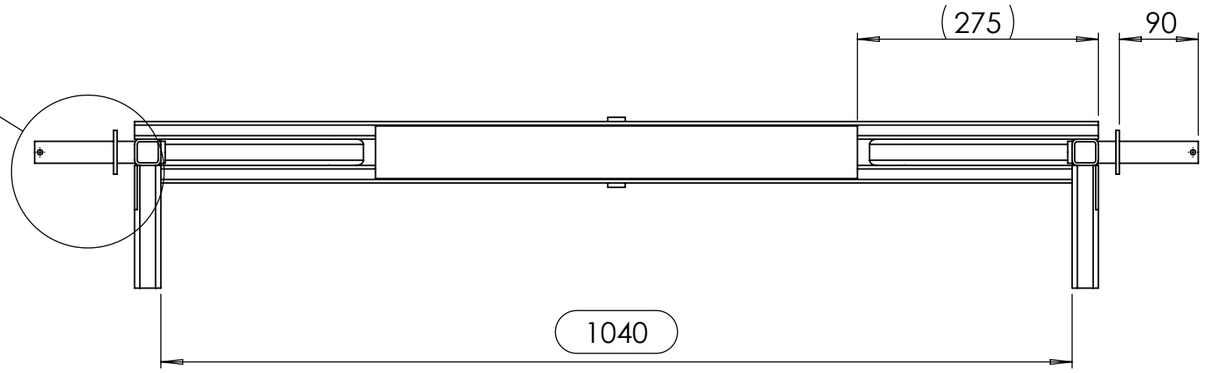

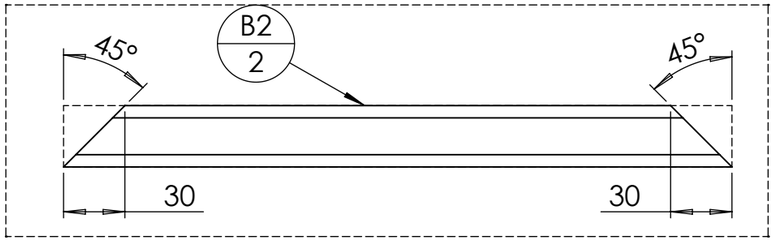

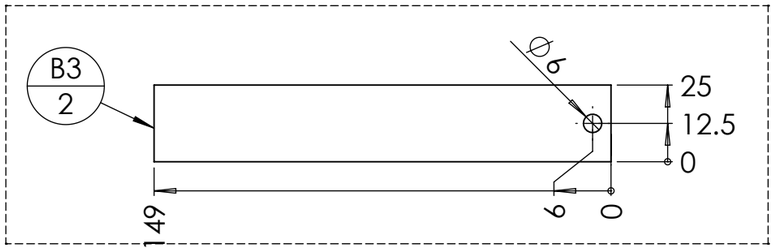

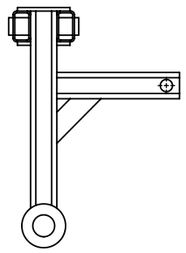

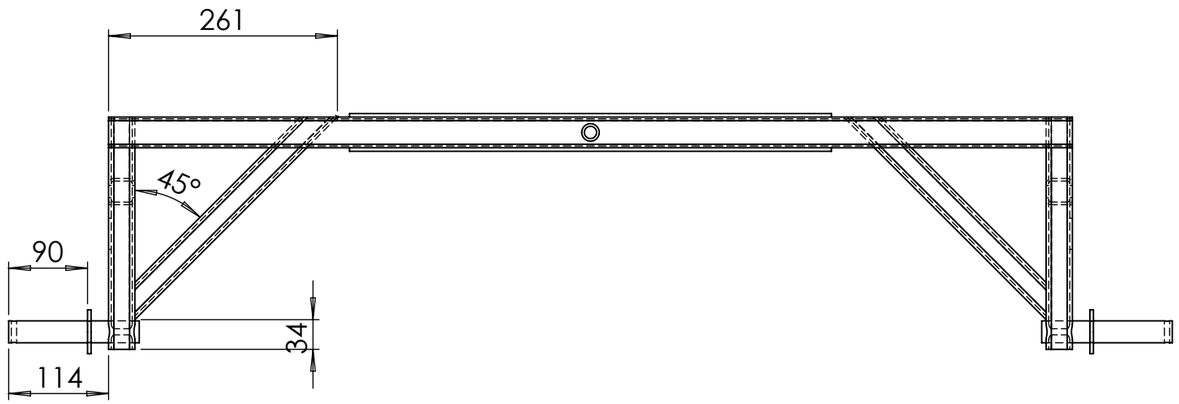

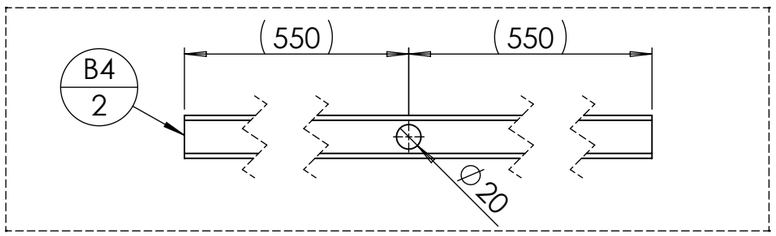

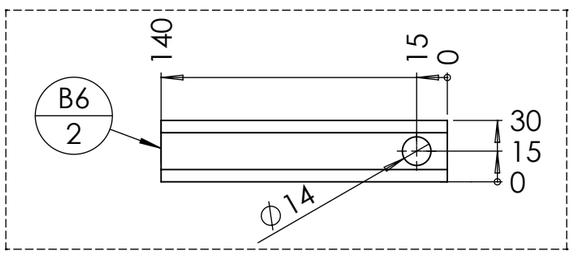

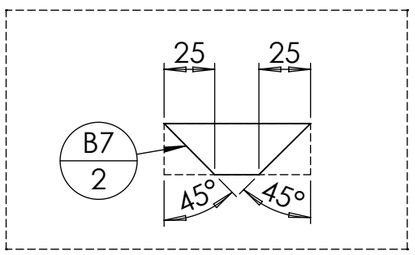

repère	Désignation	ANGLE1	ANGLE2	p	Longueur	Masse	Epaisseur de tôlerie	Qté
B1	tube carré 30 x 3	0°	0°	2x Ø25 ;	265	598		2
B2	tube carré 30 x 3	45°	45°		326.9	697		2
B3	étiré rond Ø25	0°	0°	1x Ø6 ;	149	565		2
B4	tube rectangulaire 35 x 20 x 2	0°	0°	2x Ø20 ;	1100	1652		2
B6	tube carré 30 x 3	0°	0°	2x Ø14 ;	140	321		2
B5	fer plat 60 x 4	0°	0°		550	1030		2
B8	tube étiré rond 20 x 3	0°	0°		80	100		1
B7	fer plat 25 x 3	45°	45°		71.6	27		2
B9	Rondelle Ø24 série MU					48		2

Outil	Porte-tout			
Date	28/03/2025	Version	3.3	page n° **19** / 28
Feuille	**D (1000)**			

L'atelier paysan

CC BY NC SA

repère	Désignation	ANGLE1	ANGLE2	p	Longueur	Masse	Epaisseur de tôlerie	Qté
D1	tube carré 30 x 2	0°	0°		1300	2167		1
D2	tube carré 30 x 2	0°	0°	1x Ø12 ;	430	715		1
D3	tube carré 30 x 2	0°	0°		70	117		2
D4	tube carré 30 x 2	0°	-		35	58		2
D5	fer UAC 30 x 15 x 4	0°	0°		70	120		2
D6	tube rectangulaire 35 x 20 x 2	0°	0°		70	106		2
D7	Ecrou M10 brut					11		1
D8	Fer plat 30 x 5	0°	0°	1x Ø14 ;	40	41		4
D9	Fer plat 30 x 5	0°	0°		212.1	248		2
D10	Chaîne à maillons 8 x 52				52	58		1

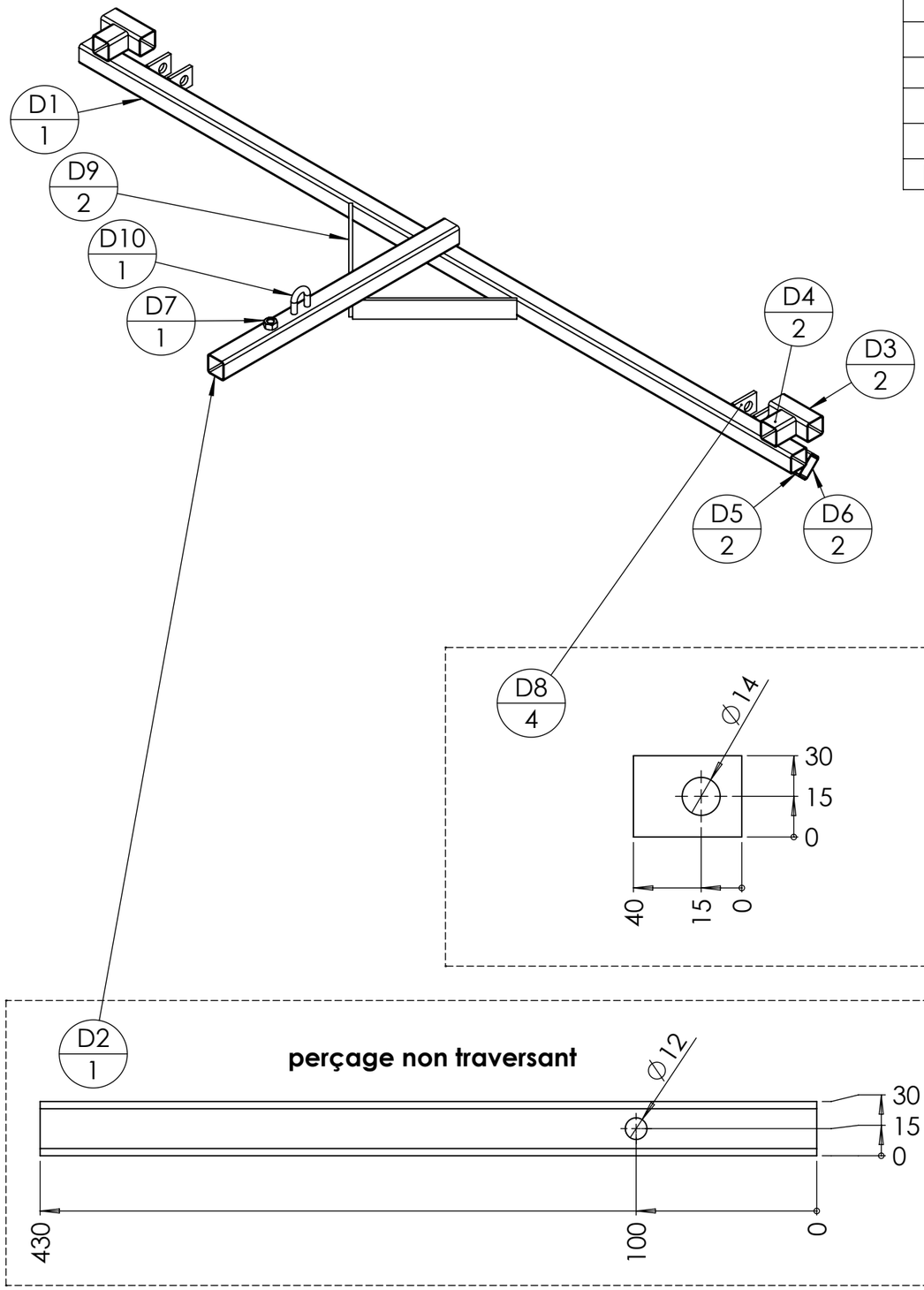

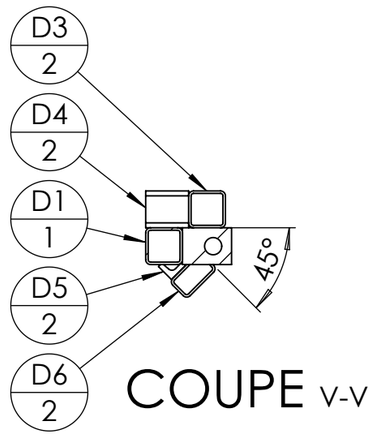

COUPE V-V

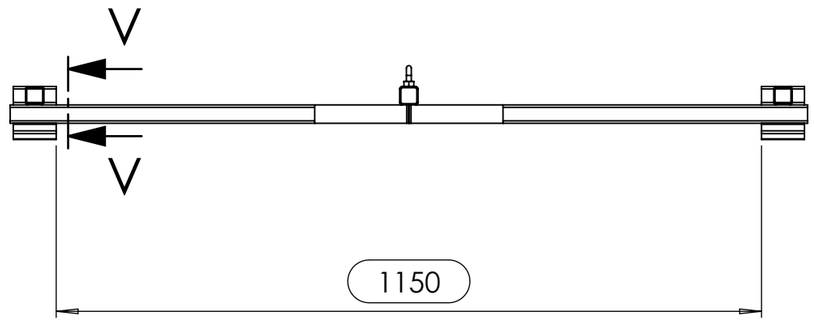

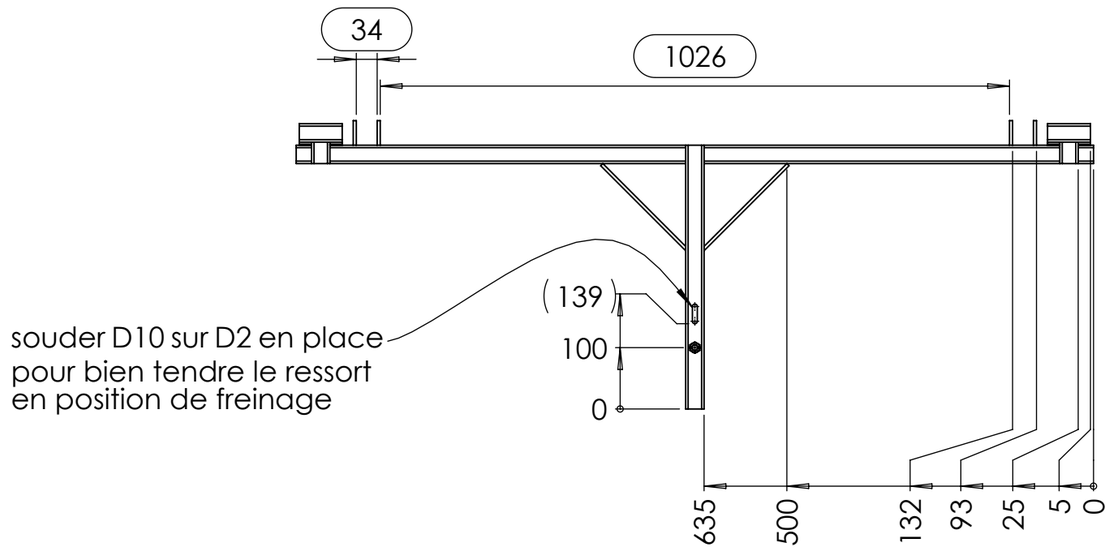

CC BY NC SA

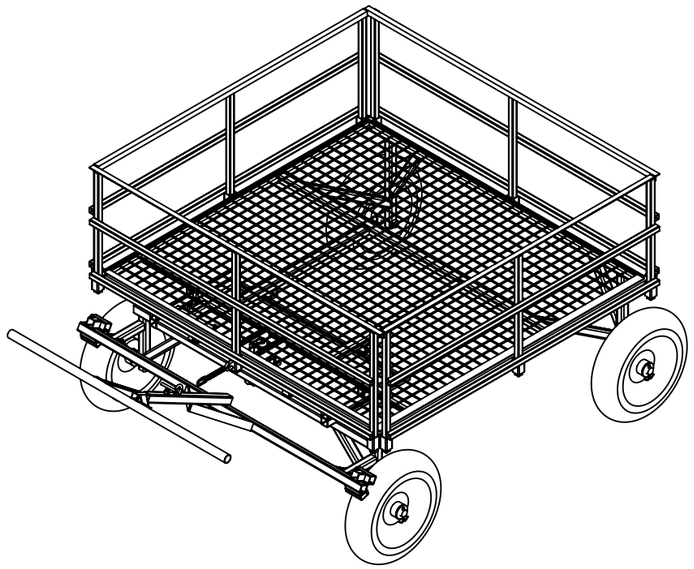

repère	Désignation	ANGLE1	ANGLE2	P	LONGUEUR	MASSE	MATERIAU	Epaisseur de tôlerie	Quantité
A1	tube carré 30 x 3	0°	0°		1250	2933	Acier S235		2
A10	tube rectangulaire 35 x 20 x 2	0°	0°		140	212	Acier S235		2
A11	fer UAC 40 x 20 x 4	0°	0°		40	94	Acier S235		2
A12	Bague tournée Øint 28 - Øext 40 - L 50				SPE	250	Acier S235		1
A13	Tube carré 30 x 2	0°	0°		30	50	Acier S235		8
A14	Tube carré 30 x 2	0°	0°		760	1267	Acier S235		2
A15	Tube carré 30 x 2	0°	0°		380	633	Acier S235		2
A16	étiré rond Ø25	0°	0°	1x Ø5 ;	154	586	Acier S235		2
A17	Rondelle Ø24 série MU				STD	48	Acier Zingué		2
A18	Chaîne à maillons 8 x 52				52	58	Acier Zingué		1
A19	Grillage ondulé galvanisé 2500 x 1250, maille 40mm Ø4				SPE	5368	Acier S235	2	1
A2	tube carré 30 x 3	0°	0°	2x Ø25 ;	342.5	780	Acier S235		2
A3	tube carré 30 x 3	33°	33°		483.1	1087	Acier S235		2
A4	tube carré 30 x 3	60°	30°		257.5	523	Acier S235		2
A5	Tube carré 30 x 2	0°	0°		50	83	Acier S235		12
A6	tube carré 30 x 3	0°	0°	4x Ø11 ;	1240	2901	Acier S235		1
A7	tube carré 30 x 3	0°	0°	2x Ø11 ;	1240	2905	Acier S235		1
A8	tube carré 30 x 3	0°	0°		1240	2910	Acier S235		2
A9	tube carré 30 x 3	0°	0°		603.3	1416	Acier S235		2
B1	tube carré 30 x 3	0°	0°	2x Ø25 ;	265	598	Acier S235		2
B2	tube carré 30 x 3	45°	45°		326.9	697	Acier S235		2
B3	étiré rond Ø25	0°	0°	1x Ø6 ;	149	565	Acier E355		2
B4	tube rectangulaire 35 x 20 x 2	0°	0°	2x Ø20 ;	1100	1652	Acier S235		2
B5	fer plat 60 x 4	0°	0°		550	1030	Acier S235		2
B6	tube carré 30 x 3	0°	0°	2x Ø14 ;	140	321	Acier S235		2
B7	fer plat 25 x 3	45°	45°		71.6	27	Acier S235		2
B8	tube étiré rond 20 x 3	0°	0°		80	100	Acier E355		1
B9	Rondelle Ø24 série MU				STD	48	Acier Zingué		2
C1	étiré rond Ø25	0°	0°	1x Ø5 ;	100	379	Acier E355		1
C2	Fer plat 40 x 8	0°	0°	1x Ø25 ;	85	182	Acier S235		1

repère	Désignation	ANGLE1	ANGLE2	P	LONGUEUR	MASSE	MATERIAU	Epaisseur de tôlerie	Quantité
C3	fer UAC 40 x 20 x 4	0°	0°	1x Ø25 ;	85	185	Acier S235		1
C4	Fer plat 40 x 8	0°	0°	1x Ø14 ;	73	173	Acier S235		2
D1	tube carré 30 x 2	0°	0°		1300	2167	Acier S235		1
D10	Chaîne à maillons 8 x 52				52	58	Acier Zingué		1
D2	tube carré 30 x 2	0°	0°	1x Ø12 ;	430	715	Acier S235		1
D3	tube carré 30 x 2	0°	0°		70	117	Acier S235		2
D4	tube carré 30 x 2	0°	-		35	58	Acier S235		2
D5	fer UAC 30 x 15 x 4	0°	0°		70	120	Acier S235		2
D6	tube rectangulaire 35 x 20 x 2	0°	0°		70	106	Acier S235		2
D7	Ecrou M10 brut				STD	11	Acier brut		1
D8	Fer plat 30 x 5	0°	0°	1x Ø14 ;	40	41	Acier S235		4
D9	Fer plat 30 x 5	0°	0°		212.1	248	Acier S235		2
E1	tube rond 30 x 2	0°	0°		1000	1372	Acier S235		1
E2	fer UAC 30 x 15 x 4	0°	0°		50	86	Acier S235		2
E3	Tube carré 25 x 2	45°	45°		146.9	170	Acier S235		2
E4	Tube carré 25 x 2	0°	0°		470	656	Acier S235		1
Ecrou	Ecrou M14 autofreiné				STD	30	Acier Zingué		3
Ecrou	Ecrou M10 autofreiné				STD	13	Acier Zingué		2
F1	Vis Hexagonale M8 x 15				STD	12	Acier Zingué		1
F2	fer rond Ø8	0°	0°		60	24	Acier S235		1
G1	tube carré 30 x 3	0°	0°		75	176	Acier S235		1
G2	tube carré 30 x 3	0°	0°	4x Ø11 ;	170	390	Acier S235		1
G3	tube carré 30 x 3	0°	0°	2x Ø11 ;	170	394	Acier S235		1
Goupille clips	Goupille clips carrée Ø10 L=80				STD	66.45	Acier Zingué		1
Goupille fendue	Goupille fendue 5 x 80				STD	7	Acier Zingué		5
H1	Tube carré 20 x 2	0°	0°		478	518	Acier S235		6
H2	Tube carré 20 x 2	0°	0°		1240	1343	Acier S235		4
H3	Cornière 20 x 20 x 3	0°	0°		1240	1090	Acier S235		2
I1	Tube carré 20 x 2	0°	0°		478	518	Acier S235		6
I2	Tube carré 20 x 2	0°	0°		1292.5	1400	Acier S235		4
I3	Cornière 20 x 20 x 3	0°	0°		1340	1178	Acier S235		2
Maillon Rapide	Maillon Rapide Ø5mm				STD	17	Acier Zingué		1
Palier lisse à collerette Igus	Palier lisse à collerette Iglidur® Øint 25 - Øext 28 - L 13.5				STD	3.00	Iglidur		2
Ressort traction	Ressort traction 14 x 1.8 x 80				STD	32	Acier Zingué		1
Rondelle	Rondelle Ø24 série MU				STD	48	Acier Zingué		5
Rondelle	Rondelle Ø24 série ZU				STD	36	Acier Zingué		1
Rondelle	Rondelle Ø14 série MU				STD	11	Acier Zingué		6
Rondelle	Rondelle Ø10 série MU				STD	5	Acier Zingué		2
Roue increvable	Roue increvable Ø400 L=100 Sans axe Ø25				STD	12918.4333			4
Vis Hexagonale	Vis Hexagonale M16 x 80				STD	165	Acier Zingué		2
Vis Hexagonale	Vis Hexagonale M10 x 90 PF				STD	69	Acier Zingué		2
Vis Hexagonale	Vis Hexagonale M14 x 140 PF				STD	193	Acier Zingué		1

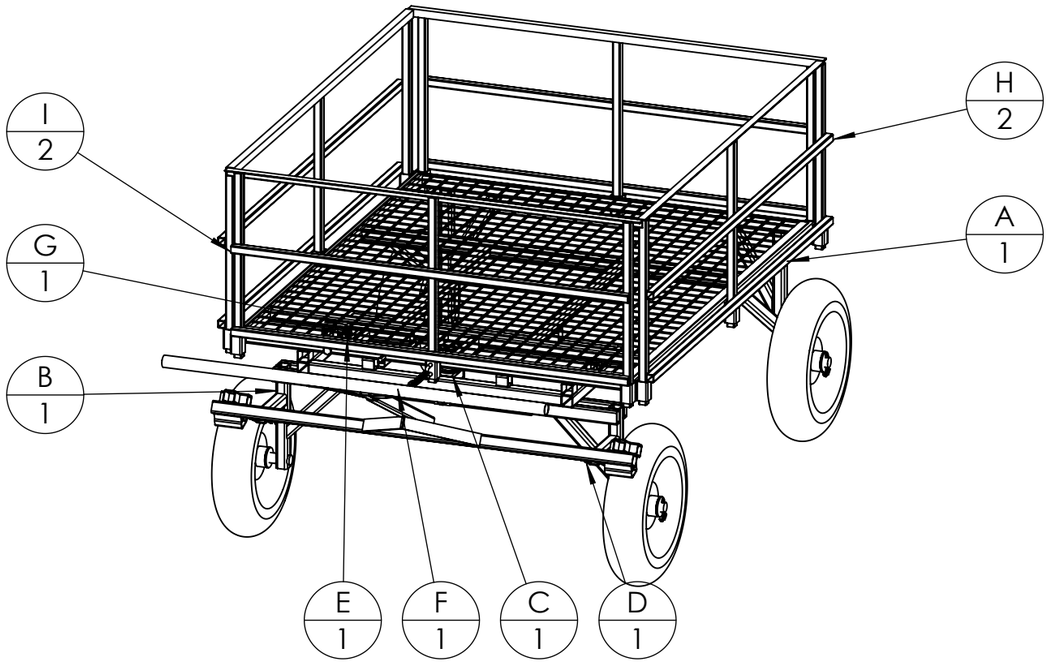

A noter : La grille du châssis et les ridelles sont en options.
Ils peuvent être remplacés par du contreplaqué (non fourni).

Repère	Désignation	Quantité
A	Châssis 800	1
B	Essieu avant 800	1
C	Pivot essieu avant	1
D	Timon 800	1
E	Cintre	1
F	Vis de réglage	1
G	Butée de direction amovible	1
H	Ridelle latérale	2
I	Ridelle axiale 800	2
Roue increvable	Roue increvable Ø400 L=100 Sans axe Ø25	4
Rondelle	Rondelle Ø24 série MU	5
Rondelle	Rondelle Ø24 série ZU	1
Palier lisse à collerette Igus	Palier lisse à collerette Iglidur® Øint 25 - Øext 28 - L 13.5	2
Goupille fendue	Goupille fendue 5 x 80	5
Vis Hexagonale	Vis Hexagonale M14 x 140 PF	1
Rondelle	Rondelle Ø14 série MU	6
Ecrou	Ecrou M14 autofreiné	3
Vis Hexagonale	Vis Hexagonale M16 x 80	2
Vis Hexagonale	Vis Hexagonale M10 x 90 PF	2
Rondelle	Rondelle Ø10 série MU	2
Ecrou	Ecrou M10 autofreiné	2
Maillon Rapide	Maillon Rapide Ø5mm	1
Goupille clips	Goupille clips carrée Ø10 L=80	1
Ressort traction	Ressort traction 14 x 1.8 x 80	1

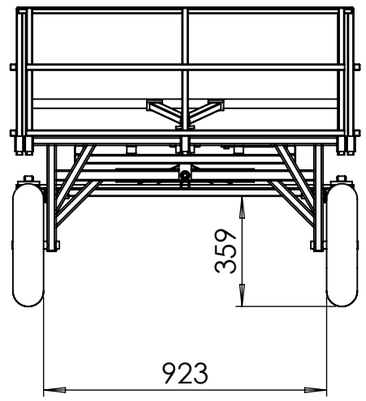

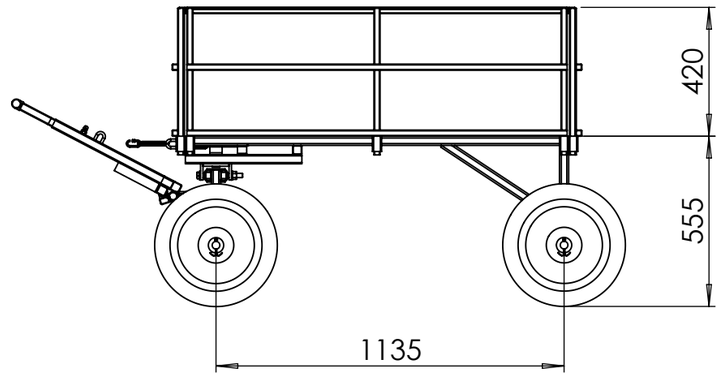

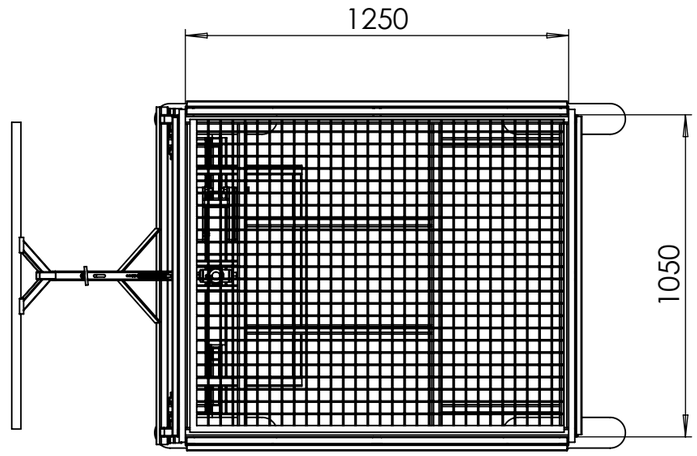

Outil	Porte-tout			
Date	28/03/2025	Version	3.3	page n° **22**/ 28
Feuille	**A (800) détails**			

L'atelier paysan

CC BY NC SA

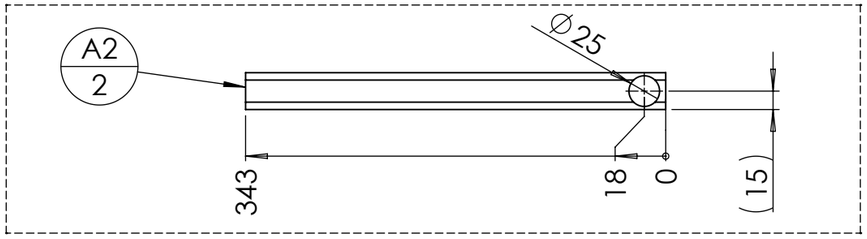

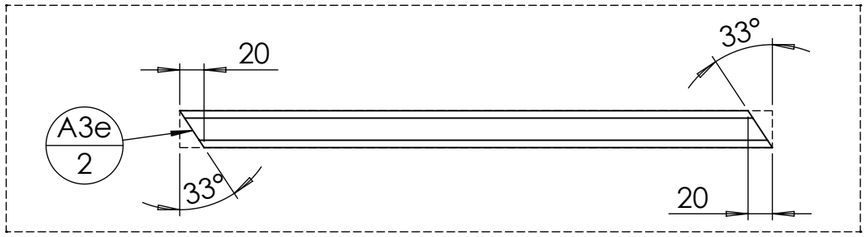

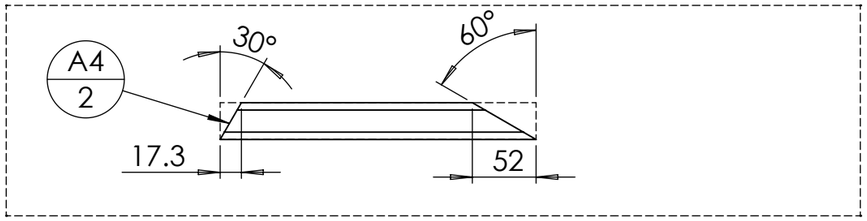

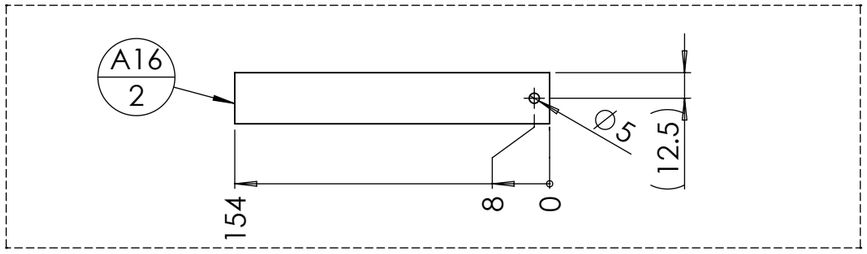

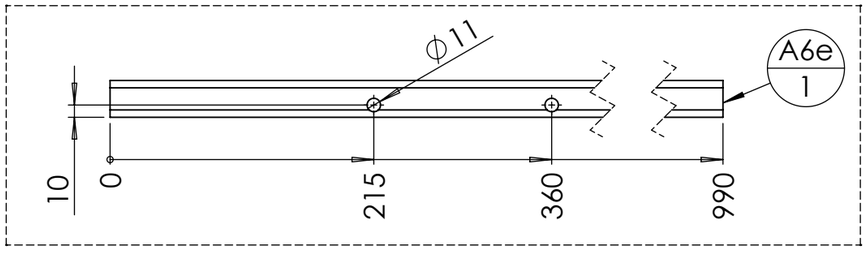

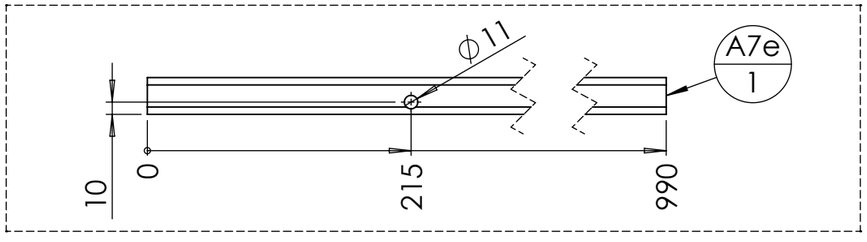

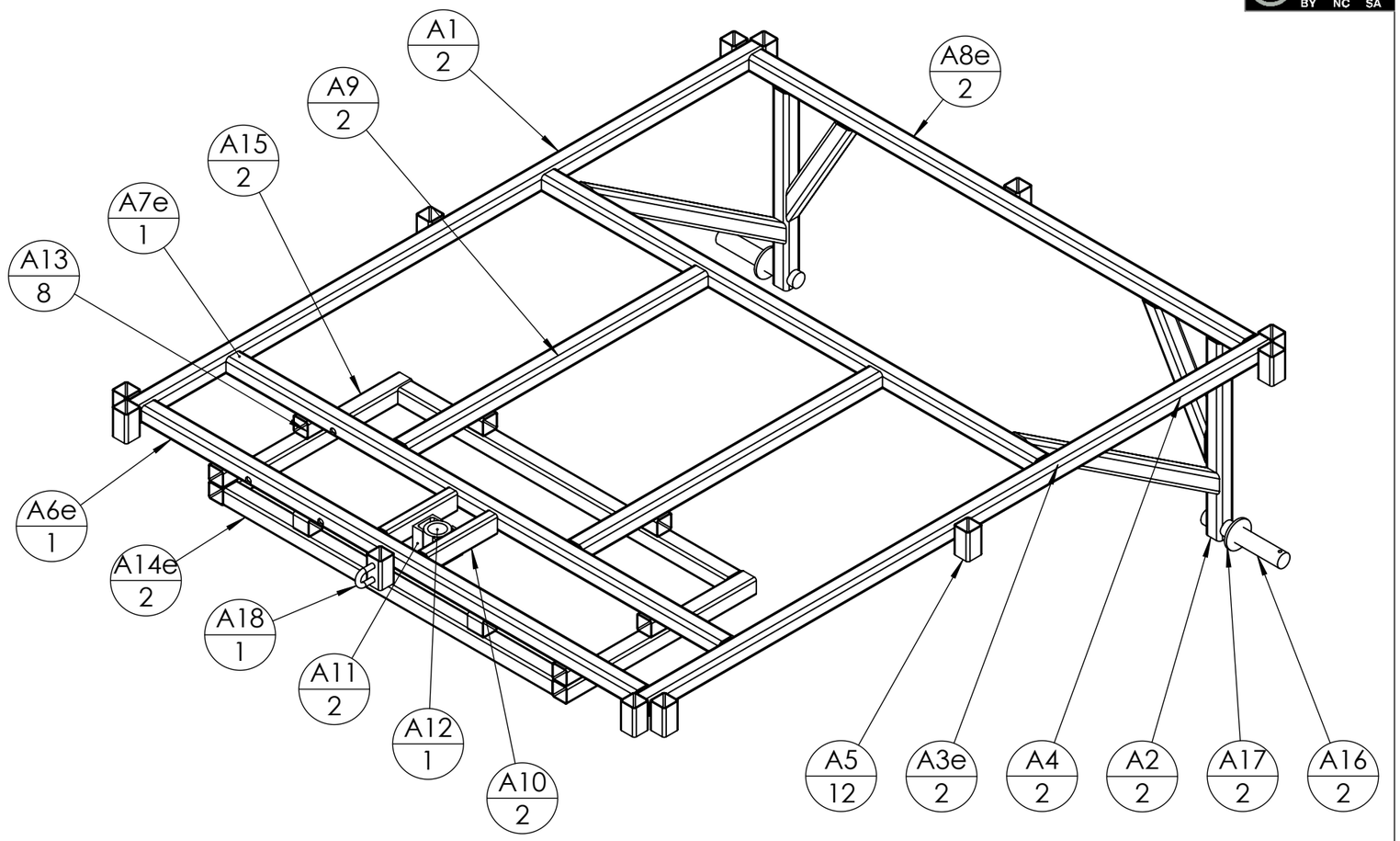

repère	Désignation	ANGLE1	ANGLE2	p	Longueur	Masse	Epaisseur de tôlerie	Qté
A1	tube carré 30 x 3	0°	0°		1250	2933		2
A2	tube carré 30 x 3	0°	0°	2x Ø25 ;	342.5	780		2
A3e	tube carré 30 x 3	33°	33°		483.1	1087		2
A4	tube carré 30 x 3	60°	30°		257.5	523		2
A5	Tube carré 30 x 2	0°	0°		50	83		12
A7e	tube carré 30 x 3	0°	0°	2x Ø11 ;	990	2319		1
A6e	tube carré 30 x 3	0°	0°	4x Ø11 ;	990	2314		1
A8e	tube carré 30 x 3	0°	0°		990	2323		2
A9	tube carré 30 x 3	0°	0°		603.3	1416		2
A10	tube rectangulaire 35 x 20 x 2	0°	0°		140	212		2
A11	fer UAC 40 x 20 x 4	0°	0°		40	94		2
A12	Bague tournée Øint 28 - Øext 40 - L 50				50	250		1
A13	Tube carré 30 x 2	0°	0°		30	50		8
A14e	Tube carré 30 x 2	0°	0°		660	1100		2
A15	Tube carré 30 x 2	0°	0°		380	633		2
A16	étiré rond Ø25	0°	0°	1x Ø5 ;	154	586		2
A17	Rondelle Ø24 série MU					48		2
A18	Chaîne à maillons 8 x 52				52	58		1
A19	Grillage ondulé galvanisé 2500 x 1250, maille 40mm Ø4					4249	2	1

Outil	Porte-tout			
Date	28/03/2025	Version	3.3	page n° **23**/ 28
Feuille	**A (800) assemblage**			

CC BY NC SA

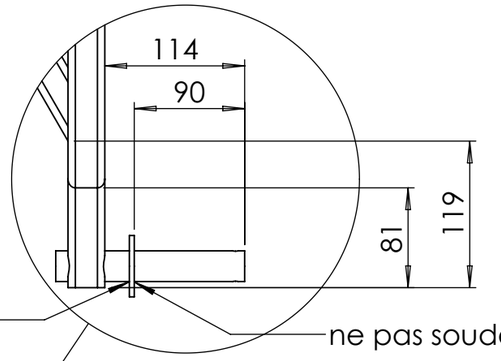

Souder A17 sur A16 coté châssis

ne pas souder de ce côté pour ne pas gêner l'assemblage avec la roue

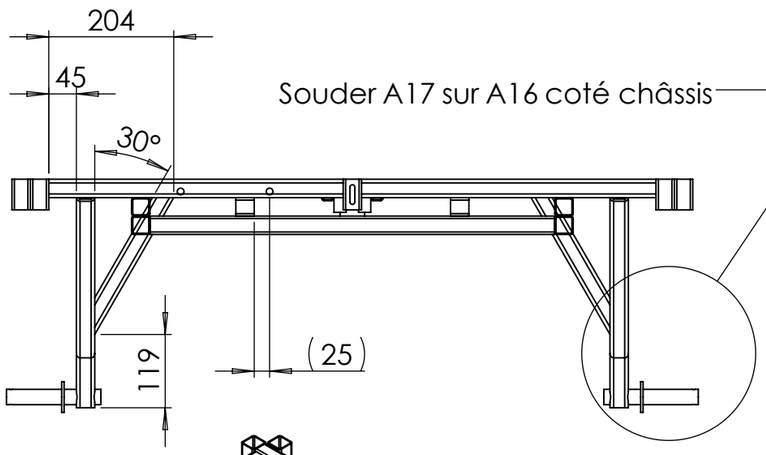

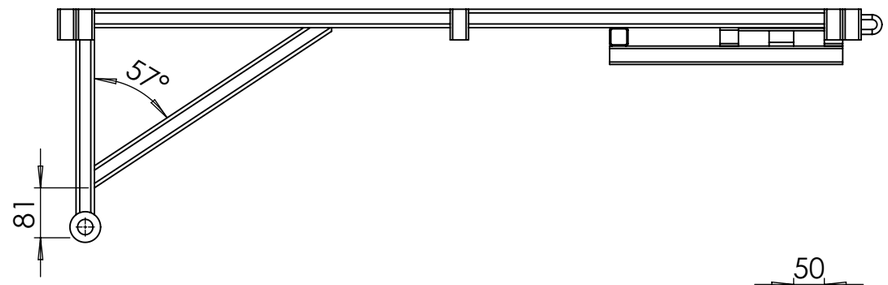

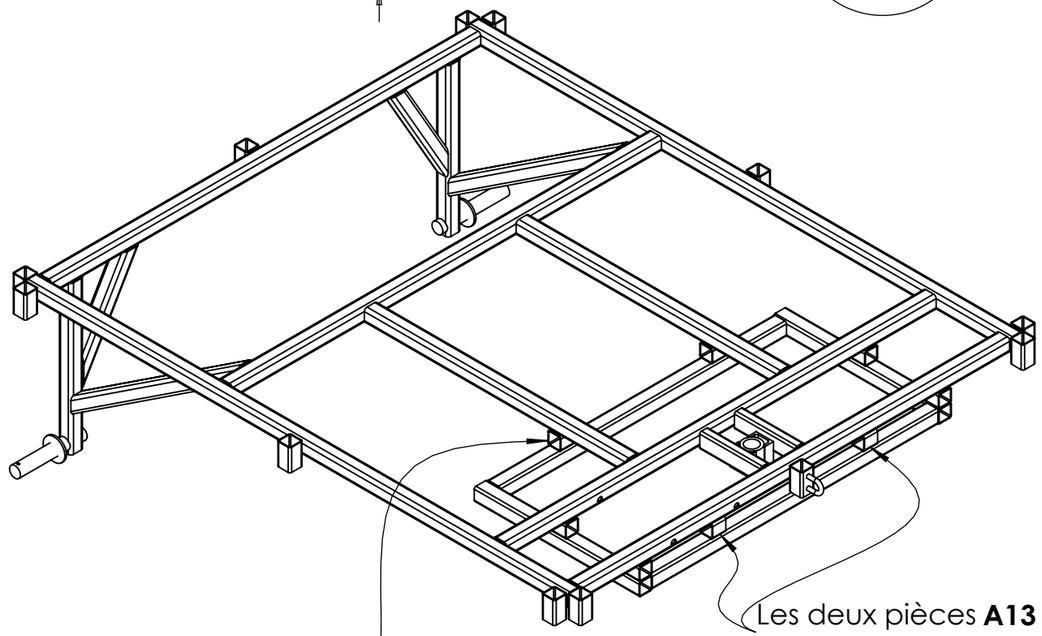

A13 à placer sous les tubes du plateau supérieur **A6e** , **A7e** et **A9** , et dans le même sens que les tubes inférieurs **A14e** et **A15**

Les deux pièces **A13** de devant sont à placer à peu près à égale distance en faisant attention à garder un écart avec le perçage de la goupille pour ne pas gêner l'assemblage

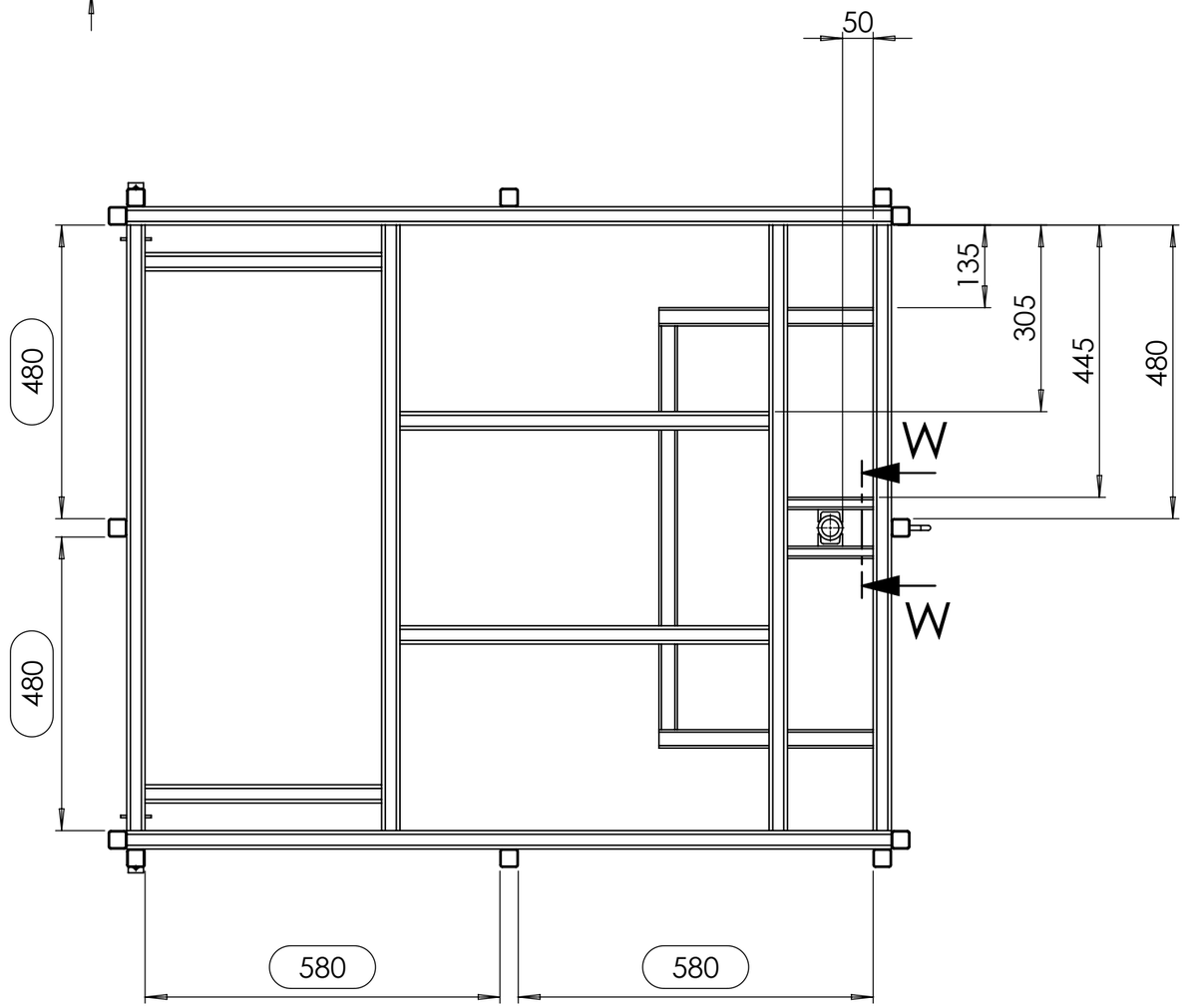

COUPE W-W

ECHELLE 1 : 5

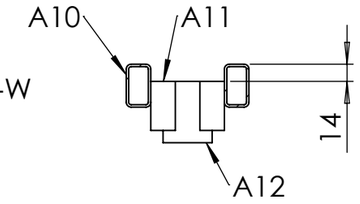

Outil	Porte-tout			
Date	28/03/2025	Version	3.3	page n° **24**/ 28
Feuille	**B (800)**			

L'atelier paysan

CC BY NC SA

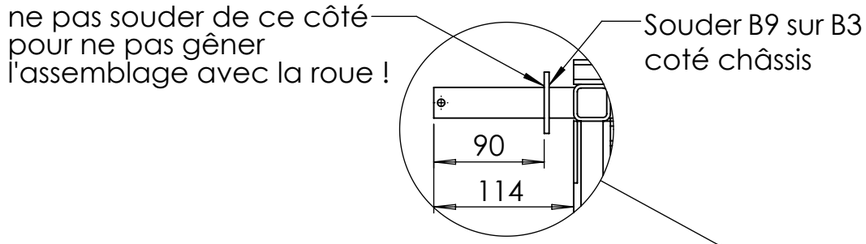

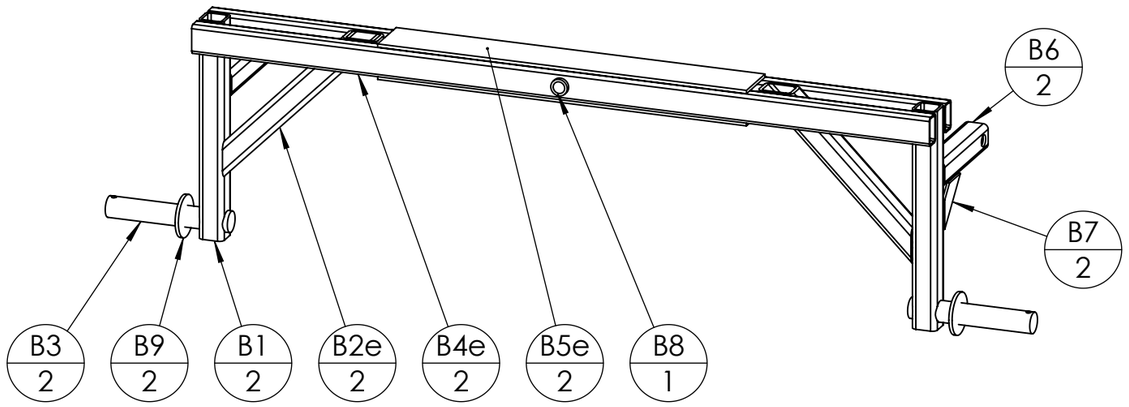

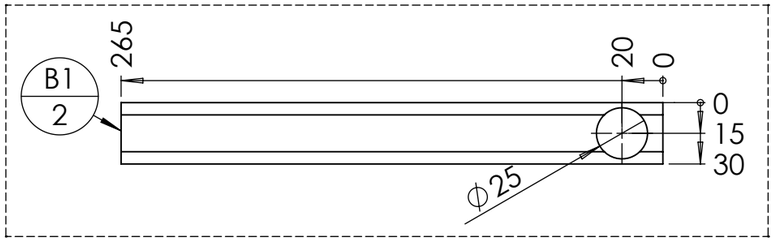

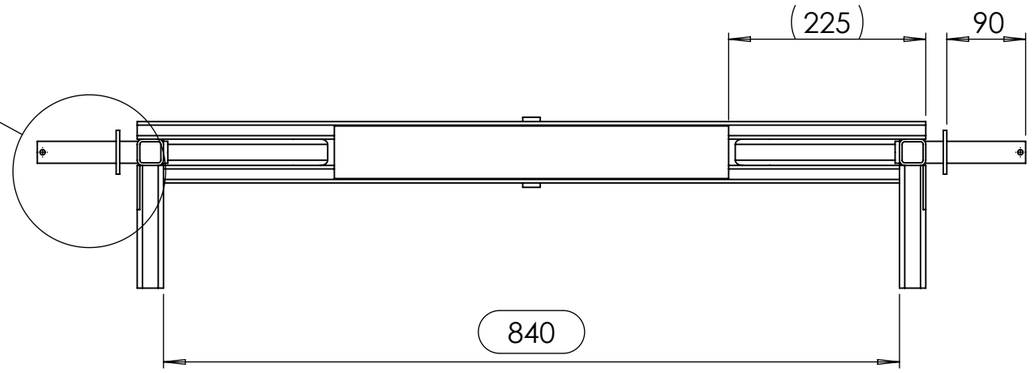

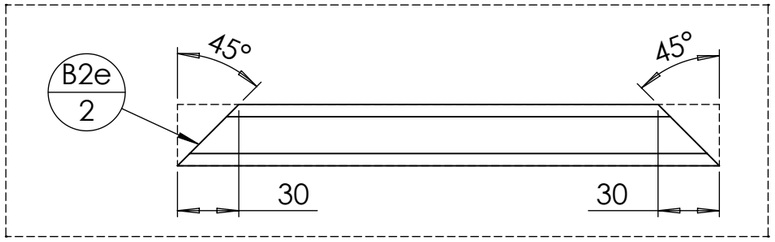

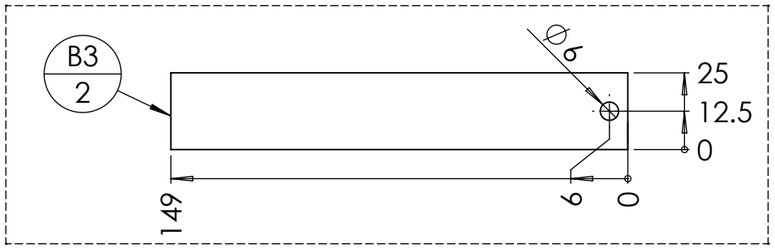

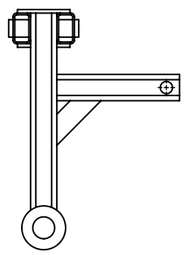

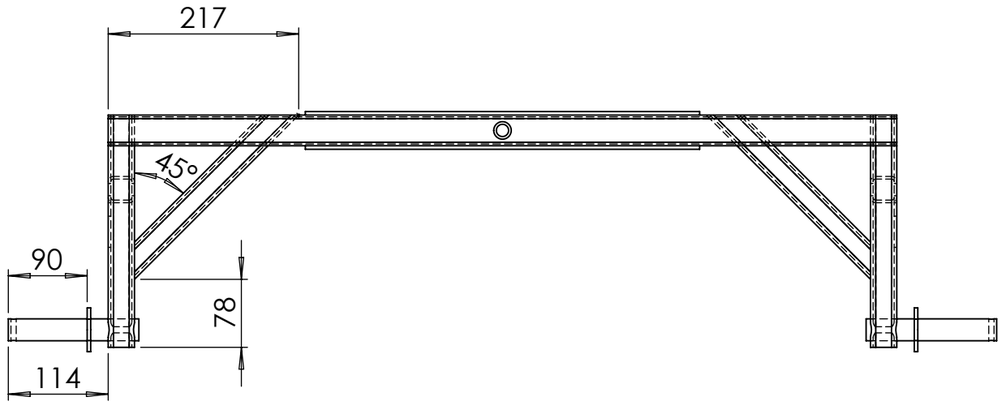

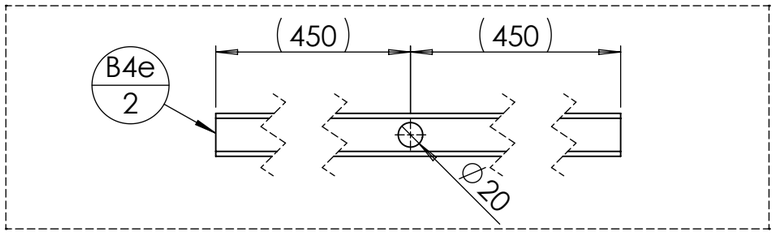

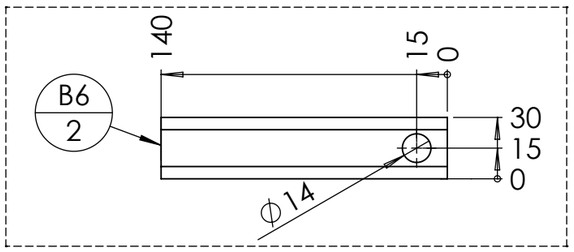

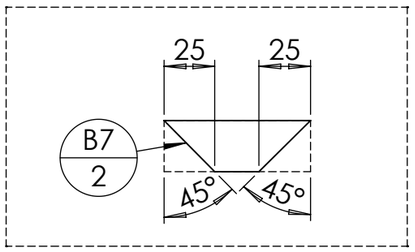

repère	Désignation	ANGLE1	ANGLE2	p	Longueur	Masse	Epaisseur de tôlerie	Qté
B1	tube carré 30 x 3	0°	0°	2x Ø25 ;	265	598		2
B2e	tube carré 30 x 3	45°	45°		265.1	552		2
B3	étiré rond Ø25	0°	0°	1x Ø6 ;	149	565		2
B4e	tube rectangulaire 35 x 20 x 2	0°	0°	2x Ø20 ;	900	1350		2
B6	tube carré 30 x 3	0°	0°	2x Ø14 ;	140	321		2
B5e	fer plat 60 x 4	0°	0°		450	842		2
B8	tube étiré rond 20 x 3	0°	0°		80	100		1
B7	fer plat 25 x 3	45°	45°		71.6	27		2
B9	Rondelle Ø24 série MU					48		2

Outil	Porte-tout			
Date	28/03/2025	Version	3.3	page n° **25**/ 28
Feuille	**D (800)**			

L'atelier paysan

CC BY NC SA

repère	Désignation	ANGLE1	ANGLE2	p	Longueur	Masse	Epaisseur de tôlerie	Qté
D1e	tube carré 30 x 2	0°	0°		1100	1834		1
D2	tube carré 30 x 2	0°	0°	1x Ø12 ;	430	715		1
D3	tube carré 30 x 2	0°	0°		70	117		2
D4	tube carré 30 x 2	0°	-		35	58		2
D5	fer UAC 30 x 15 x 4	0°	0°		70	120		2
D6	tube rectangulaire 35 x 20 x 2	0°	0°		70	106		2
D7	Ecrou M10 brut					11		1
D8	Fer plat 30 x 5	0°	0°	1x Ø14 ;	40	41		4
D9	Fer plat 30 x 5	0°	0°		212.1	248		2
D10	Chaîne à maillons 8 x 52				52	58		1

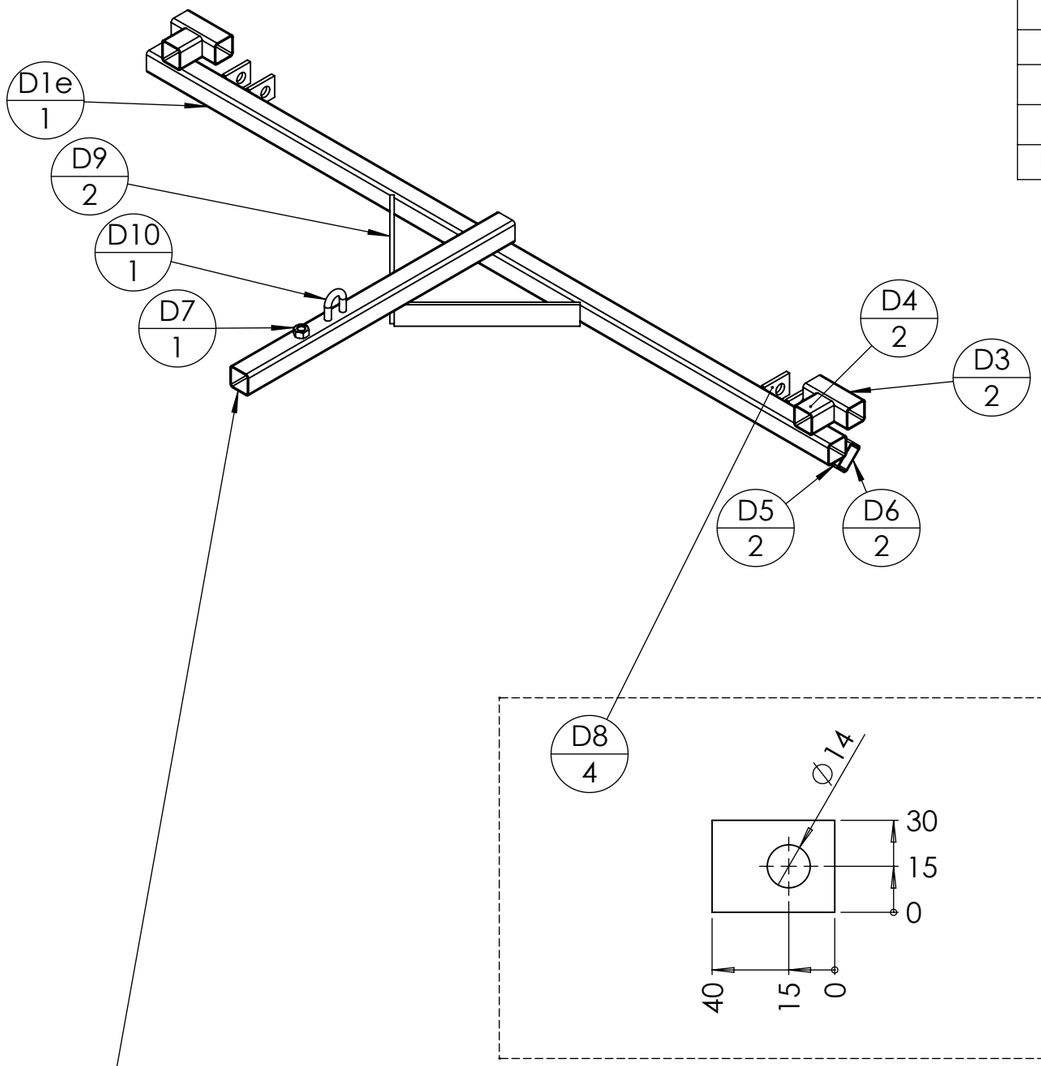

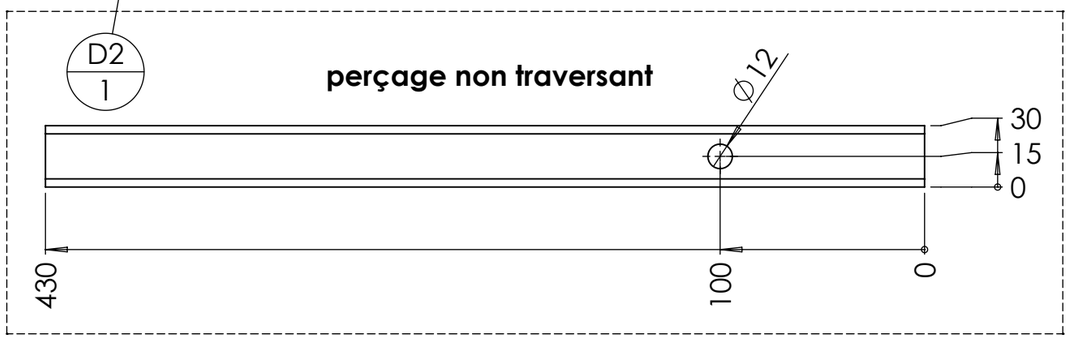

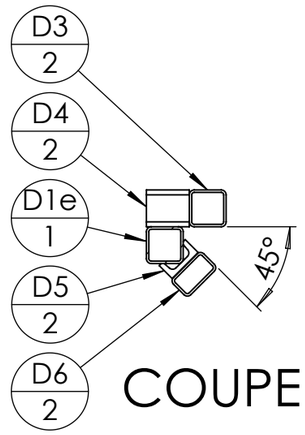

COUPE U-U

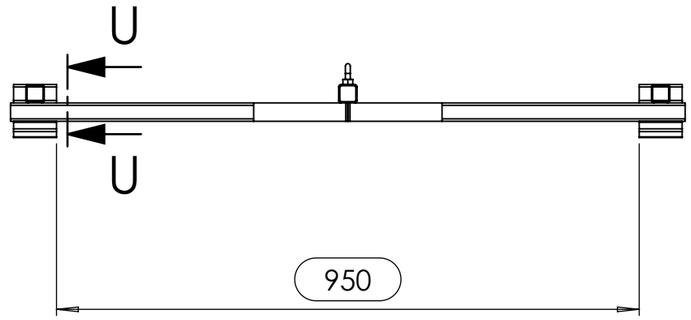

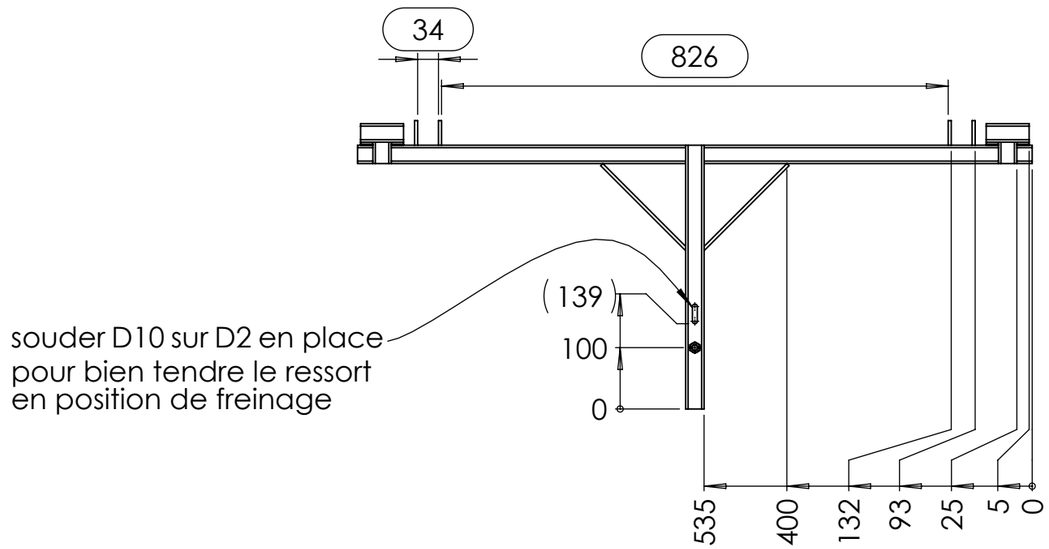

souder D10 sur D2 en place
pour bien tendre le ressort
en position de freinage

Outil	Porte-tout			
Date	28/03/2025	Version	3.3	page n° **26**/ 28
Feuille	**H, I (800)**			

L'atelier paysan

CC BY NC SA

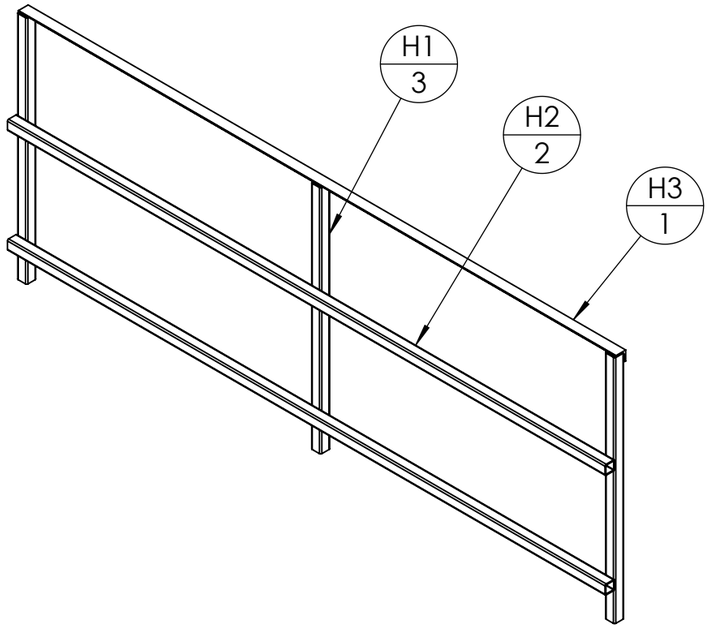

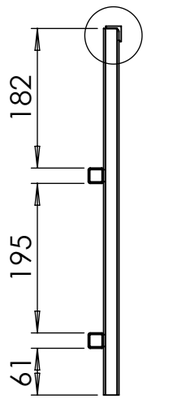

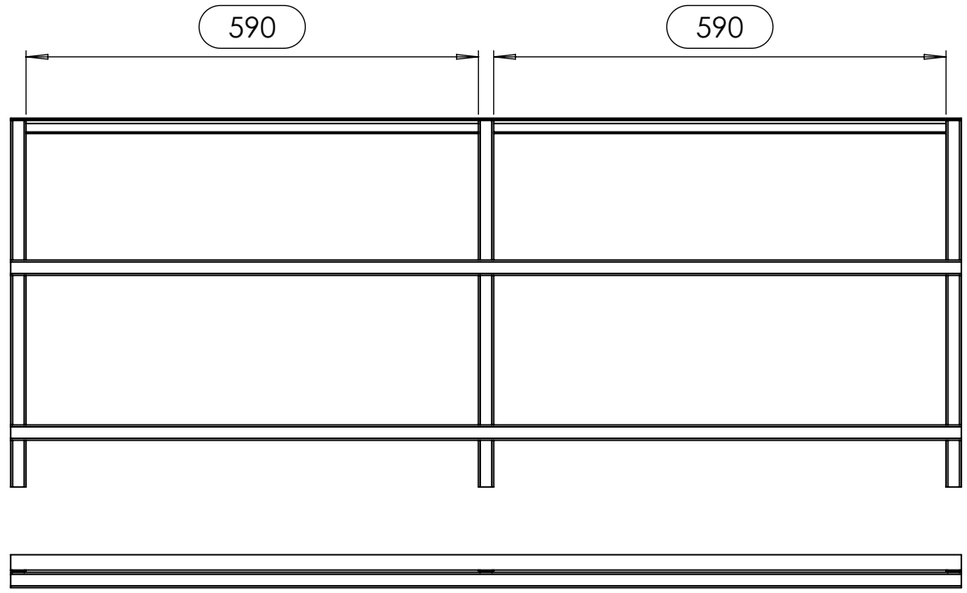

DÉTAIL L

ECHELLE 1 : 2

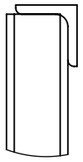

repère	Désignation	ANGLE1	ANGLE2	p	Longueur	Masse	Epaisseur de tôlerie	Qté
H1	Tube carré 20 x 2	0°	0°		478	518		3
H2	Tube carré 20 x 2	0°	0°		1240	1343		2
H3	Cornière 20 x 20 x 3	0°	0°		1240	1090		1

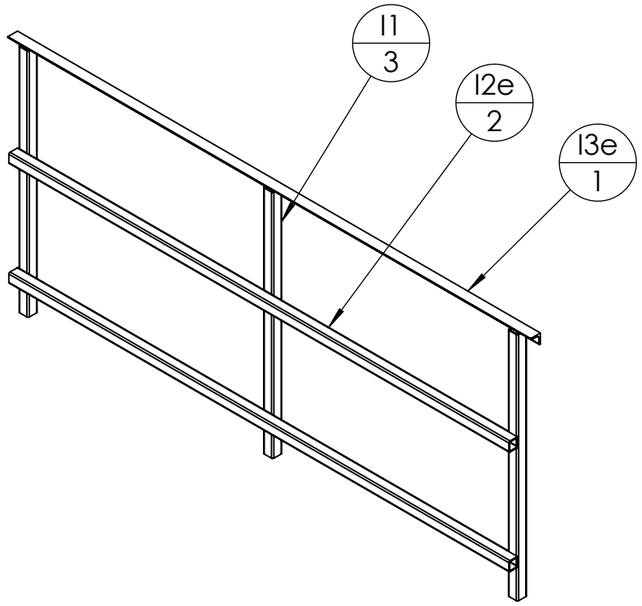

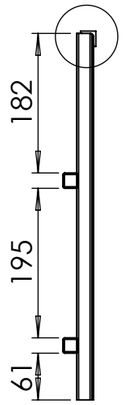

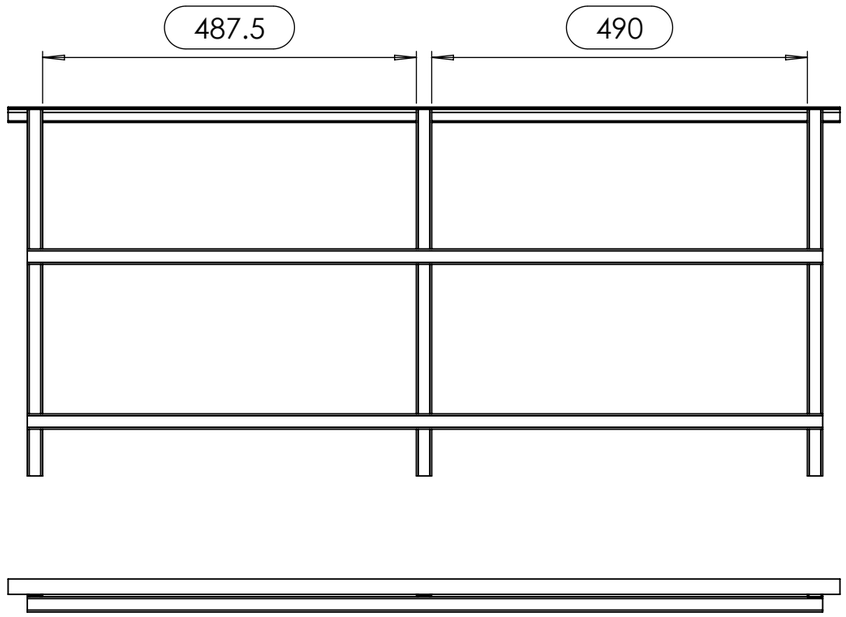

DÉTAIL M

ECHELLE 1 : 2

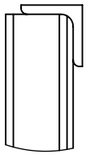

repère	Désignation	ANGLE1	ANGLE2	p	Longueur	Masse	Epaisseur de tôlerie	Qté
I1	Tube carré 20 x 2	0°	0°		478	518		3
I2e	Tube carré 20 x 2	0°	0°		1037.5	1124		2
I3e	Cornière 20 x 20 x 3	0°	0°		1085	954		1

Outil	Porte-tout			
Date	28/03/2025	Version	3.3	page n° **27** / 28
Feuille	**Fournitures globales 800**			

L'atelier paysan

CC BY NC SA

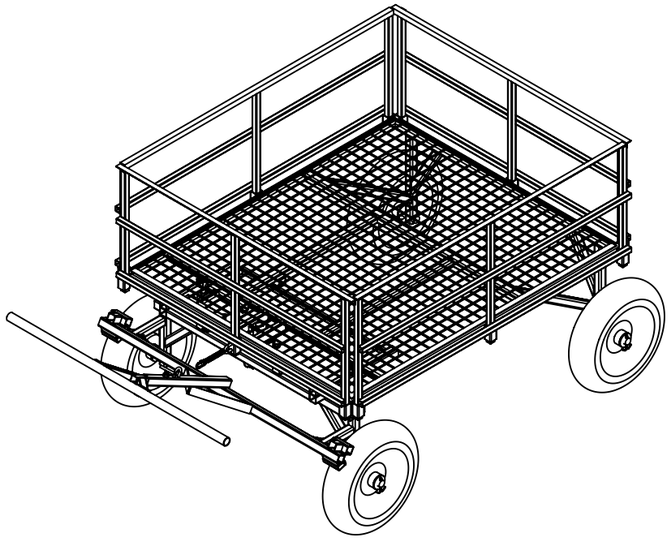

repère	Désignation	ANGLE1	ANGLE2	P	LONGUEUR	MASSE	MATERIAU	Epaisseur de tôlerie	Quantité
A1	tube carré 30 x 3	0°	0°		1250	2933	Acier S235		2
A10	tube rectangulaire 35 x 20 x 2	0°	0°		140	212	Acier S235		2
A11	fer UAC 40 x 20 x 4	0°	0°		40	94	Acier S235		2
A12	Bague tournée Øint 28 - Øext 40 - L 50				SPE	250	Acier S235		1
A13	Tube carré 30 x 2	0°	0°		30	50	Acier S235		8
A14e	Tube carré 30 x 2	0°	0°		660	1100	Acier S235		2
A15	Tube carré 30 x 2	0°	0°		380	633	Acier S235		2
A16	étiré rond Ø25	0°	0°	1x Ø5 ;	154	586	Acier S235		2
A17	Rondelle Ø24 série MU				STD	48	Acier Zingué		2
A18	Chaîne à maillons 8 x 52				52	58	Acier Zingué		1
A19	Grillage ondulé galvanisé 2500 x 1250, maille 40mm Ø4				SPE	4249	Acier S235	2	1
A2	tube carré 30 x 3	0°	0°	2x Ø25 ;	342.5	780	Acier S235		2
A3e	tube carré 30 x 3	33°	33°		483.1	1087	Acier S235		2
A4	tube carré 30 x 3	60°	30°		257.5	523	Acier S235		2
A5	Tube carré 30 x 2	0°	0°		50	83	Acier S235		12
A6e	tube carré 30 x 3	0°	0°	4x Ø11 ;	990	2314	Acier S235		1
A7e	tube carré 30 x 3	0°	0°	2x Ø11 ;	990	2319	Acier S235		1
A8e	tube carré 30 x 3	0°	0°		990	2323	Acier S235		2
A9	tube carré 30 x 3	0°	0°		603.3	1416	Acier S235		2
B1	tube carré 30 x 3	0°	0°	2x Ø25 ;	265	598	Acier S235		2
B2e	tube carré 30 x 3	45°	45°		265.1	552	Acier S235		2
B3	étiré rond Ø25	0°	0°	1x Ø6 ;	149	565	Acier E355		2
B4e	tube rectangulaire 35 x 20 x 2	0°	0°	2x Ø20 ;	900	1350	Acier S235		2
B5e	fer plat 60 x 4	0°	0°		450	842	Acier S235		2
B6	tube carré 30 x 3	0°	0°	2x Ø14 ;	140	321	Acier S235		2
B7	fer plat 25 x 3	45°	45°		71.6	27	Acier S235		2
B8	tube étiré rond 20 x 3	0°	0°		80	100	Acier E355		1
B9	Rondelle Ø24 série MU				STD	48	Acier Zingué		2
C1	étiré rond Ø25	0°	0°	1x Ø5 ;	100	379	Acier E355		1
C2	Fer plat 40 x 8	0°	0°	1x Ø25 ;	85	182	Acier S235		1

repère	Désignation	ANGLE1	ANGLE2	P	LONGUEUR	MASSE	MATERIAU	Epaisseur de tôlerie	Quantité
C3	fer UAC 40 x 20 x 4	0°	0°	1x Ø25 ;	85	185	Acier S235		1
C4	Fer plat 40 x 8	0°	0°	1x Ø14 ;	73	173	Acier S235		2
D10	Chaîne à maillons 8 x 52				52	58	Acier Zingué		1
D1e	tube carré 30 x 2	0°	0°		1100	1834	Acier S235		1
D2	tube carré 30 x 2	0°	0°	1x Ø12 ;	430	715	Acier S235		1
D3	tube carré 30 x 2	0°	0°		70	117	Acier S235		2
D4	tube carré 30 x 2	0°	-		35	58	Acier S235		2
D5	fer UAC 30 x 15 x 4	0°	0°		70	120	Acier S235		2
D6	tube rectangulaire 35 x 20 x 2	0°	0°		70	106	Acier S235		2
D7	Ecrou M10 brut				STD	11	Acier brut		1
D8	Fer plat 30 x 5	0°	0°	1x Ø14 ;	40	41	Acier S235		4
D9	Fer plat 30 x 5	0°	0°		212.1	248	Acier S235		2
E1	tube rond 30 x 2	0°	0°		1000	1372	Acier S235		1
E2	fer UAC 30 x 15 x 4	0°	0°		50	86	Acier S235		2
E3	Tube carré 25 x 2	45°	45°		146.9	170	Acier S235		2
E4	Tube carré 25 x 2	0°	0°		470	656	Acier S235		1
Ecrou	Ecrou M14 autofreiné				STD	30	Acier Zingué		3
Ecrou	Ecrou M10 autofreiné				STD	13	Acier Zingué		2
F1	Vis Hexagonale M8 x 15				STD	12	Acier Zingué		1
F2	fer rond Ø8	0°	0°		60	24	Acier S235		1
G1	tube carré 30 x 3	0°	0°		75	176	Acier S235		1
G2	tube carré 30 x 3	0°	0°	4x Ø11 ;	170	390	Acier S235		1
G3	tube carré 30 x 3	0°	0°	2x Ø11 ;	170	394	Acier S235		1
Goupille clips	Goupille clips carrée Ø10 L=80				STD	66.45	Acier Zingué		1
Goupille fendue	Goupille fendue 5 x 80				STD	7	Acier Zingué		5
H1	Tube carré 20 x 2	0°	0°		478	518	Acier S235		6
H2	Tube carré 20 x 2	0°	0°		1240	1343	Acier S235		4
H3	Cornière 20 x 20 x 3	0°	0°		1240	1090	Acier S235		2
I1	Tube carré 20 x 2	0°	0°		478	518	Acier S235		6
I2e	Tube carré 20 x 2	0°	0°		1037.5	1124	Acier S235		4
I3e	Cornière 20 x 20 x 3	0°	0°		1085	954	Acier S235		2
Maillon Rapide	Maillon Rapide Ø5mm				STD	17	Acier Zingué		1
Palier lisse à collerette Igus	Palier lisse à collerette Iglidur® Øint 25 - Øext 28 - L 13.5				STD	3.00	Iglidur		2
Ressort traction	Ressort traction 14 x 1.8 x 80				STD	32	Acier Zingué		1
Rondelle	Rondelle Ø24 série MU				STD	48	Acier Zingué		5
Rondelle	Rondelle Ø24 série ZU				STD	36	Acier Zingué		1
Rondelle	Rondelle Ø14 série MU				STD	11	Acier Zingué		6
Rondelle	Rondelle Ø10 série MU				STD	5	Acier Zingué		2
Roue increvable	Roue increvable Ø400 L=100 Sans axe Ø25				STD	12918.4333			4
Vis Hexagonale	Vis Hexagonale M16 x 80				STD	165	Acier Zingué		2
Vis Hexagonale	Vis Hexagonale M10 x 90 PF				STD	69	Acier Zingué		2
Vis Hexagonale	Vis Hexagonale M14 x 140 PF				STD	193	Acier Zingué		1

CC BY NC SA

Les travaux pour réaliser la présente mise à jour ont bénéficié d'une contribution des collectivités publiques :

l'Europe s'engage en France avec le FEADER

Cette action est cofinancée par le Fonds européen agricole pour le développement rural : l'Europe investit dans les zones rurales.

UNION EUROPÉENNE

Cette mise à jour, comme les précédentes, a bénéficié de la contribution bénévole et décisive des nombreux(ses) paysan(ne)s, membres formels ou informels du collectif L'Atelier Paysan.