Date	04/02/2016
Version	1.0

Outil	Strip-Till GRAB	Pi¯ce	Vue g®n®rale	Page	1/4

POIDS DE L'OUTIL : 217 kgs

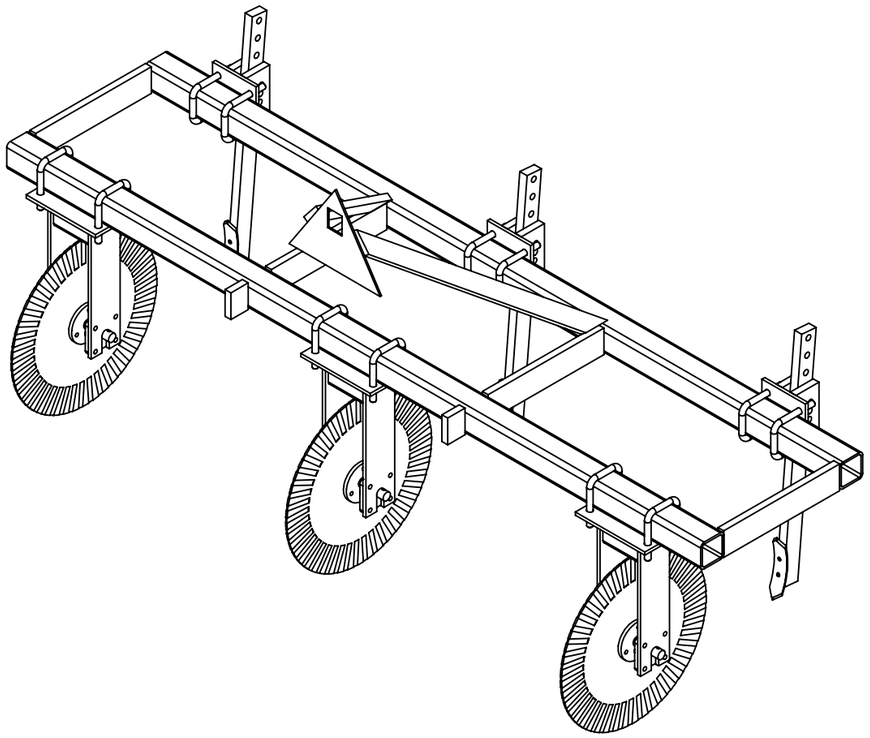

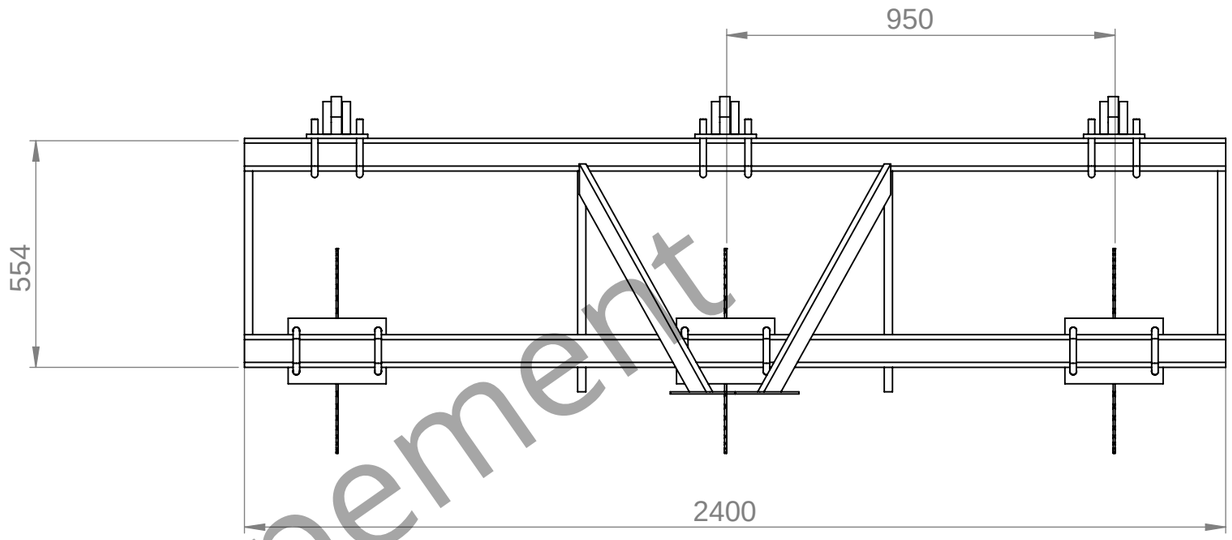

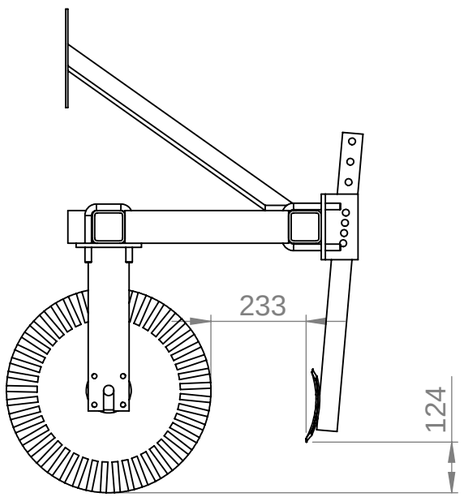

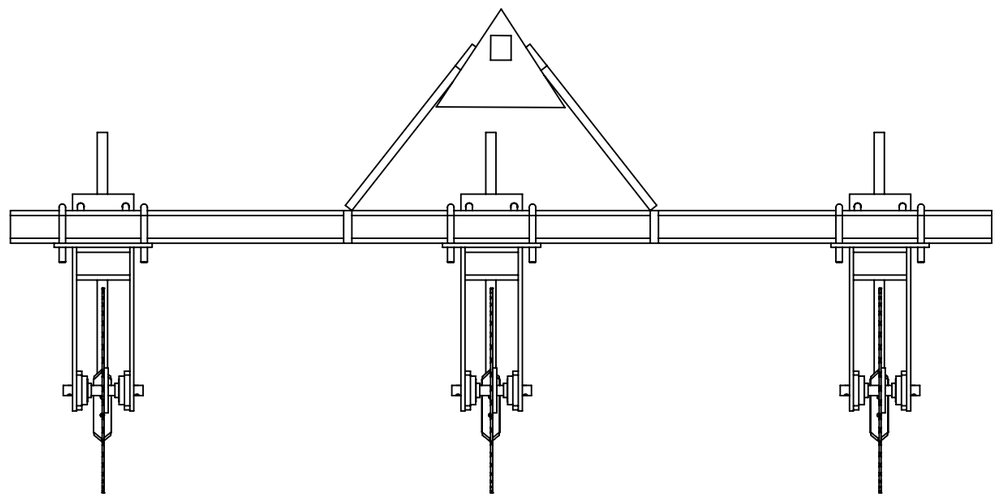

En développement

Hauteur maximale et d®gagement entre le disque coutre et la dent
D®battement de la dent : 175mm

Date	04/02/2016
Version	1.0

Outil	Strip-Till GRAB	Pi¯ce	A- Vue g®n®rale	Page	2/4

BY NC SA

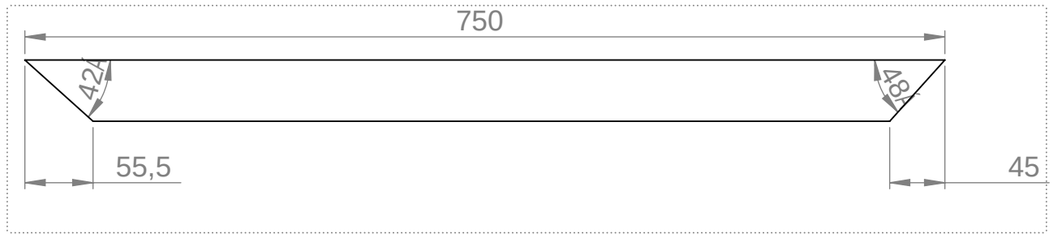

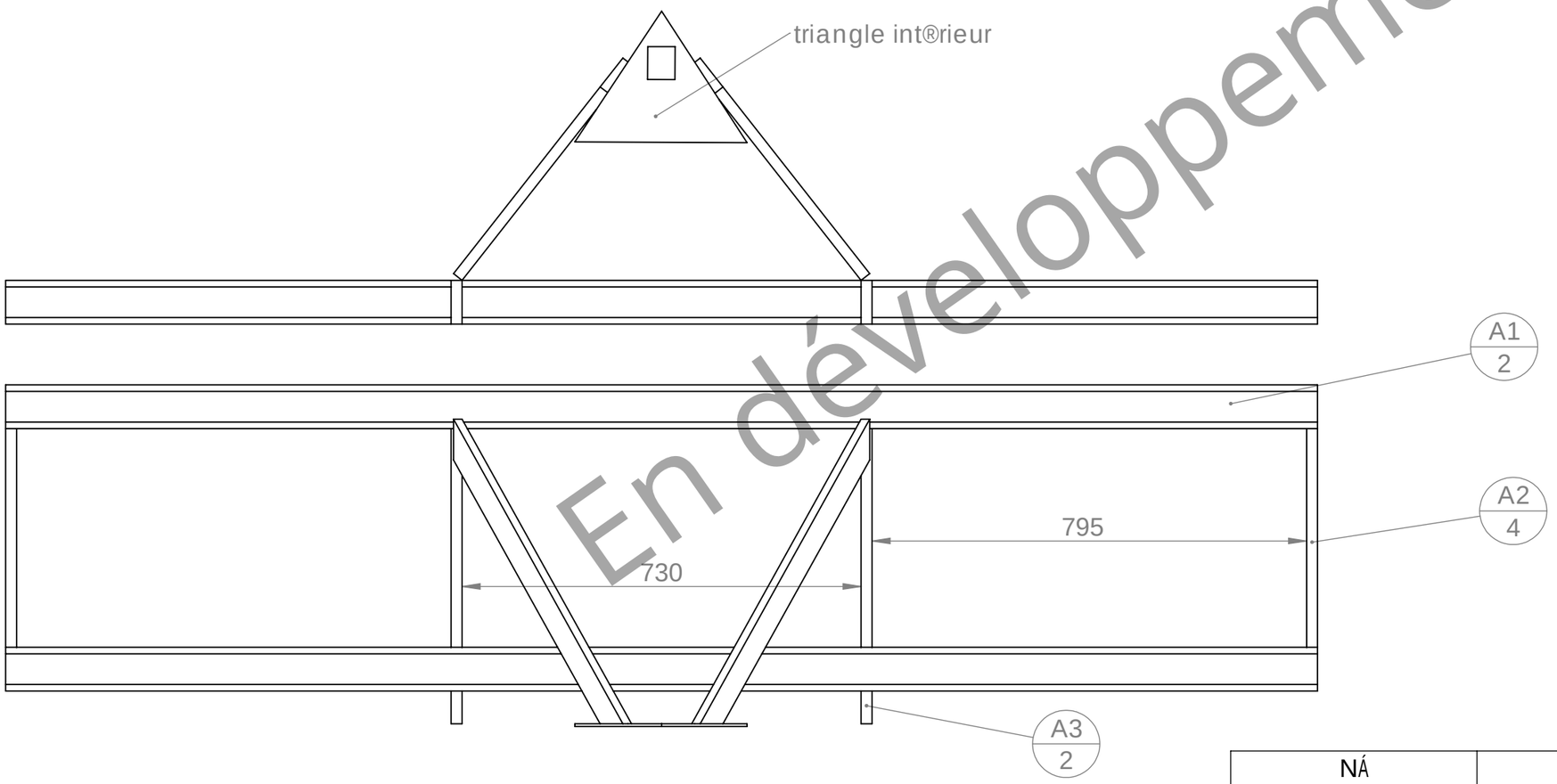

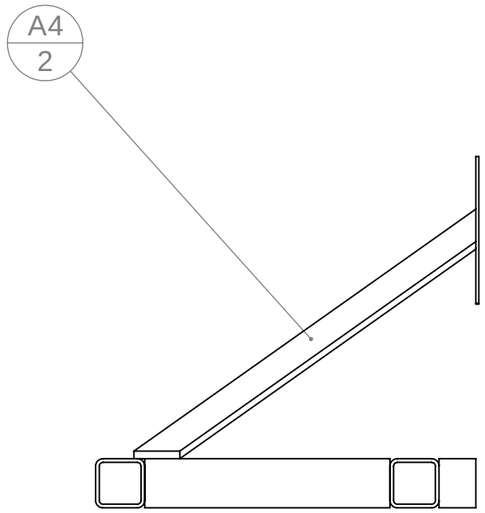

En développement

NÁ	D®signation	Longueur	Qt®
A1	tube carr® 80 x 6	2400	2
A2	Fer plat 80 x 20	400	4
A3	Fer plat 80 x 20	60	2
A4	Fer plat 50 x 20	750	2
triangle int®rieur	Tole laser pour triangle femelle		1

Date	04/02/2016
Version	1.0

Outil	Strip-Till GRAB	Pi¯ce	B - Disque coutre	Page	3/4

BY NC SA

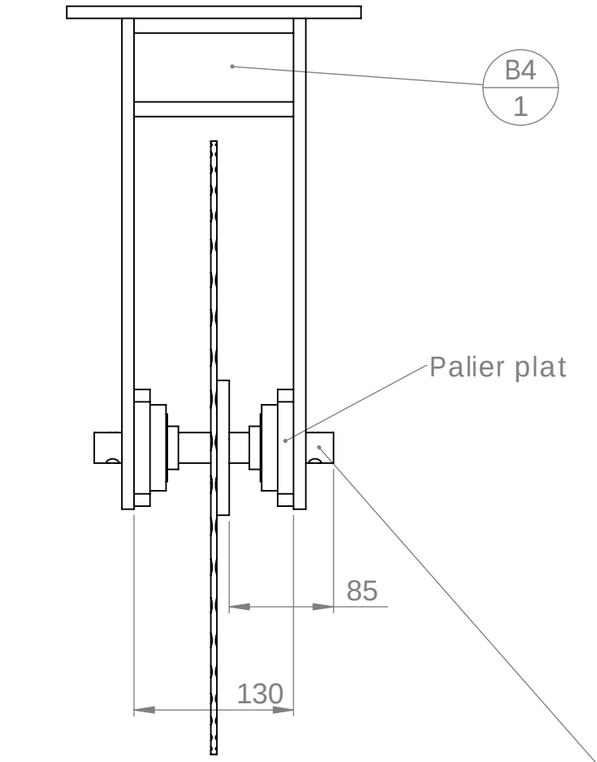

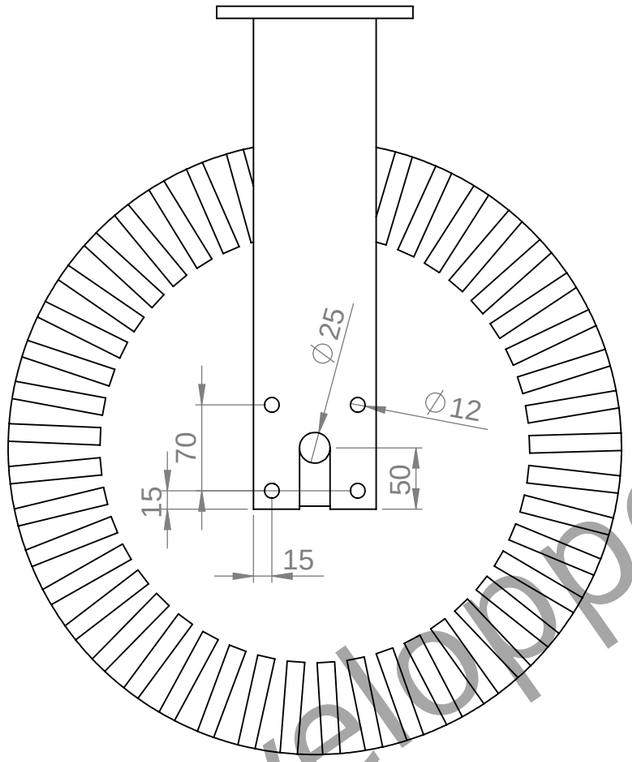

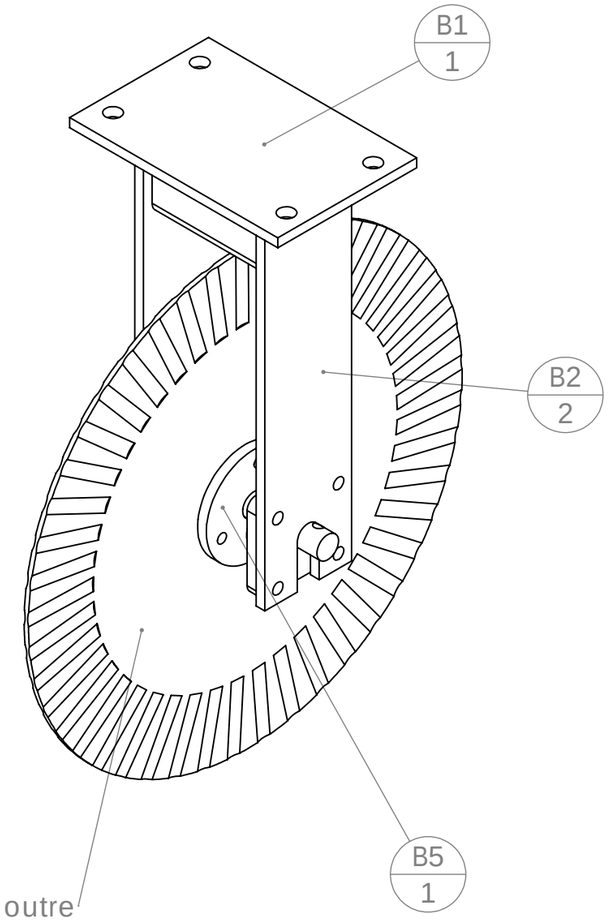

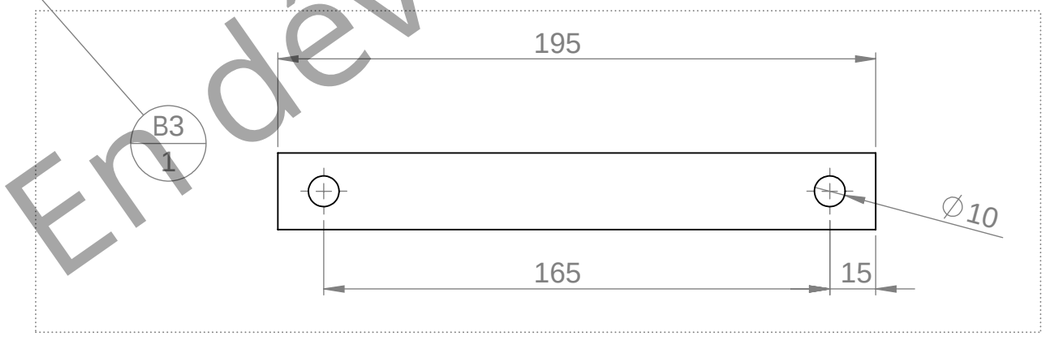

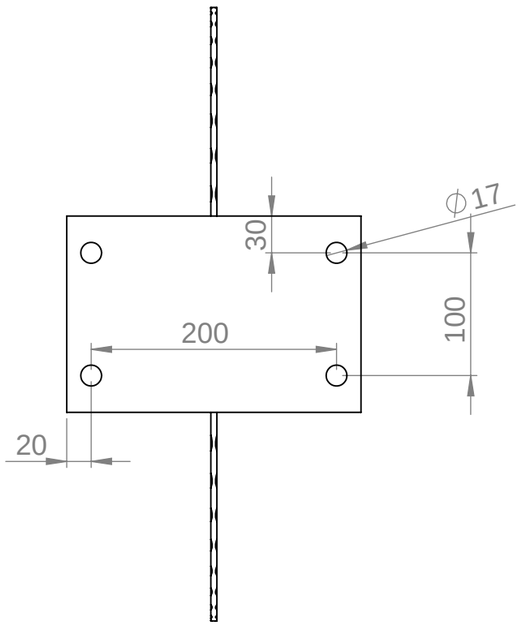

NÁ	D®signation	Longueur	Qt®
B1	Fer plat 160 x 10	240	1
B2	Fer plat 100 x 10	400	2
B3	®tir® rond Ï 25	195	1
B4	tube carr® 80 x 6	130	1
B5	Coupelle de fixation disque coutre		1
Palier plat	Palier plat diam 25 (ref Granit : 805UCF 205)		2
disque coutre			1

En développement

En développement

NÁ	D®signation	Longueur	Qt®
D1	Fer plat 160 x 10	150	1
D2	Fer plat 80 x 20	160	2